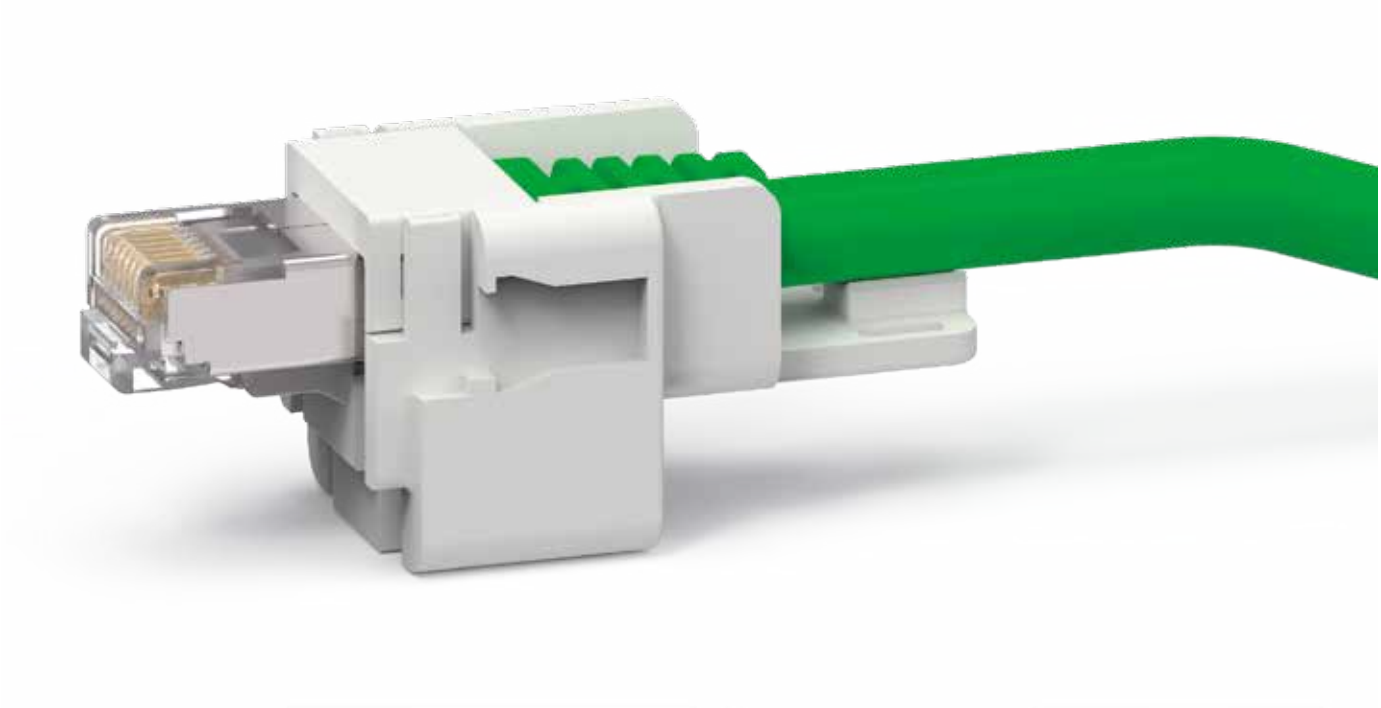

CJ　RJ45 コネクタ

エンクロージャ:　ページ:

サイズ “21.21”

絶縁タイプ
(CK IN, CKG/MKG VN/VAN)　346 - 348

金属タイプ
(CKAX I, CKAG/MKAG V/VA)　353 - 355
(MKAX/MKA/MKAXX IF)　362 - 363

IP68タイプ
(CGK I, CGK/MGK V)　628 - 631

RJ45 コネクタ用アダプタ

RJ45 コネクタ

詳　細	品　番	品　番 データ コンタクトのみ	品　番 データコンタクト＋２電源用
RJ45 コネクタ無し（別途ご購入ください） RJ45 メスコネクタ用アダプタ(ハウジング取付用)	**CJ KF**		
RJ45 メスコネクタ８データ コンタクト付き[1)] RJ45 メスコネクタ8データおよび2電源コンタクト付き[1)]		**CX 8 JF**	**CX 8/2 JF**
RJ45 コネクタ無し（別途ご購入ください） RJ45 オスコネクタ用アダプタ [2)]	**CJ KM**		
RJ45 オスコネクタ４データ コンタクト付き		**CX 4 JM**	
RJ45 オスコネクタ４データ コンタクト付き/2 電源コンタクト付き			**CX 4/2 JM**
RJ45 オスコネクタ６データ コンタクト付き/2 電源コンタクト付き			**CX 6/2 JM**
RJ45 オスコネクタ８データ コンタクト付き		**CX 8 JM**	
RJ45 オスコネクタ４データ コンタクト付き **Cat.5e ProfiNET**®対応		**CX 4E JM**	

[1)] ご要望により、次の4 極タイプもご用意いたします。
CX 4 JF および**CX 4/2 JF** “クロスオーバー” リンク付きメスコネクタ

[2)] フード取付用

RJ45 コネクタ 特性:
- RJ45 Cat.5 イーサネット
- 定格電流: 2.1A （70°Cにおいて）
- 定格電圧: 50VDC / 35VAC
- IDC ターミナル:

CX 4 JM	0.22 mm^2 (AWG 24/7) データケーブル用
CX 4/2 JM	0.14 mm^2 (AWG 26/7) または 0.22 mm^2 (AWG 24/7) データケーブル用 0.34 mm^2 (AWG 22/7) または 0.38 mm^2(AWG 22/19) 電源ケーブル用
CX 6/2 JM	0.14 mm^2 (AWG 26/7) データケーブル用 0.25 mm^2 (AWG 23/19) 電源ケーブル用
CX 8 JM	0.14mm^2 (AWG 26/7) データケーブル用
CX 4E JM	0.34 mm^2 (AWG 22/7) データケーブル用

- /7 = 7本より線導体
  /19 = 19本より線導体
- 最大信号線外径　1mmデータ用
  1.4mm（電源およびCX 4E JM用）
- 最大ケーブル仕上径　7 mm (CX 8 JM: 6.9 mm)
- 周囲温度範囲: -40°C～+120°C
- ニッケルメッキ真鍮遮蔽
- RJ45 用コーディングピン（オプション）*: **CR KC**
  * ４パターンのコーディングが可能
  （１コネクタにつき４本必要です）
- 難燃性: UL 94V-0
- 圧着工具: **CJPZ Y**
- 遮蔽付きケーブルのストリッパー: **CJST**
- オスコネクタの圧着については735ページを参照してください。
- c UL us (米国およびカナダ向けUL) 認証済み

CR KC
コーディングピン

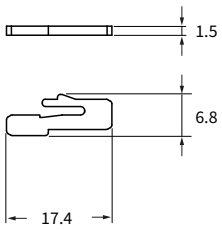

CJ KF, CJ KM

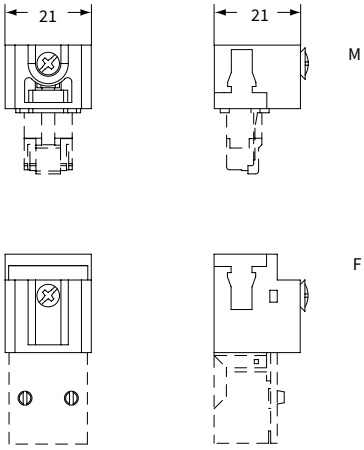

嵌合側（前面）

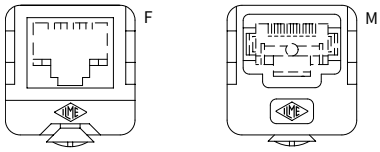

各アダプタには保護等級IP66/67 用のステンレス製固定ネジおよびガスケットが付属しています

CX 4 JF, CX 4/2 JF, CX 8 JF, CX 8/2 JF

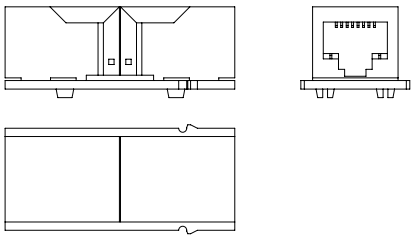

CX 4 JM, CX 4E JM, CX 4/2 JM, CX 6/2 JM, CX 8 JM

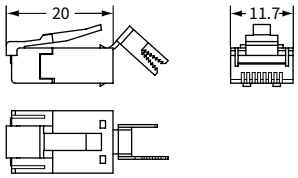

CR KC コーディングピン　ご使用方法
(IP68タイプ エンクロージャ とはご使用いただけません。)

CJZ　RJ45 コネクタ

- 保護等級IP66/67/69対応(EN60529)
- RJ45 Cat.5 イーサネット
- 定格電流: 2.1A （70°Cにおいて）
- 定格電圧: 50VDC / 35VAC
- 周囲温度範囲: -40°C～+120°C
- ニッケルメッキ真鍮遮蔽
- コーディングピン: **CR KC**
- 難燃性: UL 94V-0
- 難燃熱可塑性樹脂製絶縁エンクロージャ（黒）亜鉛ダイカスト合金製エンクロージャ

RJ45 メス-メスコネクタ付き
IP66/67 バルクヘッドハウジング

両端 RJ45 オスコネクタ付きパッチケーブル

詳　細	品　番	品　番	(L) メートル
絶縁エンクロージャ付きRJ45 メス-メスコネクタ 8 データ コンタクト付き	**CJZ 8 IN**		
金属エンクロージャ付きRJ45 メス-メスコネクタ 8 データ コンタクト付き	**CJZA 8 I**		
絶縁エンクロージャ付きRJ45 オスコネクタ　8データコンタクト付き		**CWK 2 J2M8**	2
		CWK 5 J2M8	5
		CWK 10 J2M8	10
金属エンクロージャ付きRJ45 オスコネクタ　8データコンタクト付き		**CWKA 2 J2M8**	2
		CWKA 5 J2M8	5
		CWKA 10 J2M8	10

パネルカットアウト寸法　単位　mm

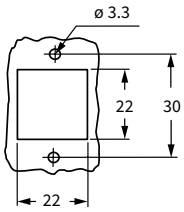

CR KC
コーディングピン

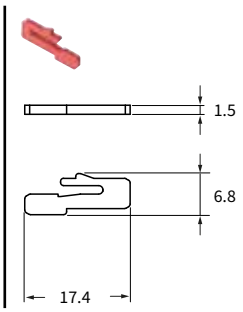

CR KC コーディングピン　ご使用方法
(IP68タイプ エンクロージャ とはご使用いただけません。)

CJZ IN

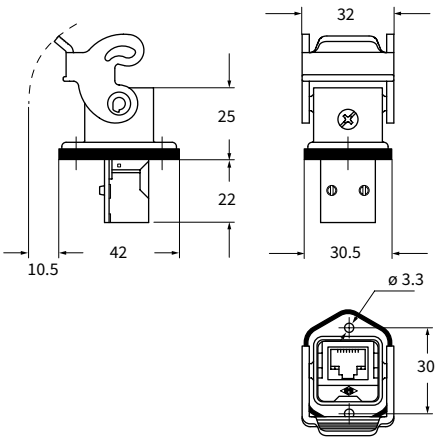

CJZA I

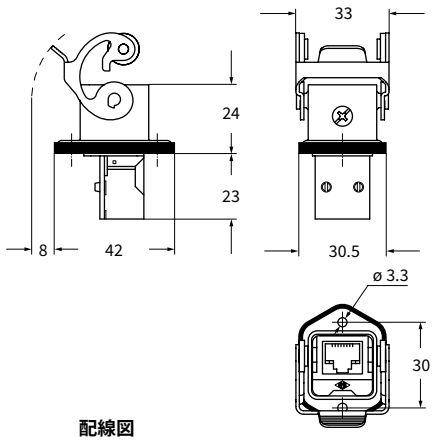

配線図

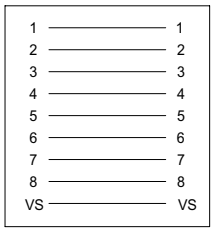

CWK J2M8 および CWKA J2M8

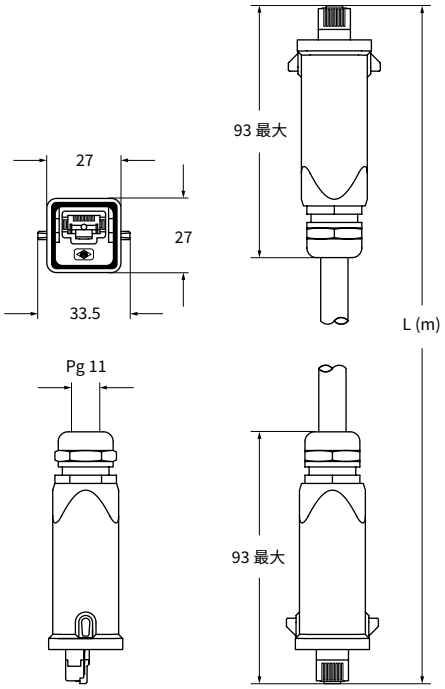

配線図

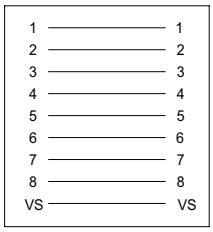

記載の寸法は拘束力を持たず、予告なしに変更される場合があります。下線の商品は日本在庫品です。　イルメジャパン株式会社・tel:0120-920-103・www.ilme.jp

CYG　RJ45 コネクタ

RJ45 オスコネクタ（IP65/IP67/IP69 タイプ）2 個を接続することができます。

絶縁タイプカップリング
RJ45 コネクタ用

金属タイプカップリング
RJ45 コネクタ用

詳　細	品　番 データ コンタクトのみ	品　番 データ コンタクト＋2 電源用	品　番 データ コンタクトのみ	品　番 データ コンタクト＋2 電源用
RJ45 カップリング　8 データ コンタクト付き [1] RJ45 カップリング 8 データ コンタクト/2 電源コンタクト付き [1]	**CYG 8 JF**	**CYG 8/2 JF**		
RJ45 カップリング　8 データ コンタクト付き [2] RJ45 カップリング 8 データ コンタクト付き/2 電源コンタクト付き [2]			**CYG 8 JFA**	**CYG 8/2 JFA**

[1] ご要望により4 極タイプもご用意させていただきます。
品番 **CYG 4 JF** および **CYG 4/2 JF** “クロスオーバー” リンク付きメスコネクタ

[2] ご要望により4 極タイプもご用意させていただきます。
品番 **CYG 4 JFA** および **CYG 4/2 JFA** “クロスオーバー” リンク付きメスコネクタ

RJ45 コネクタ 特性:
- RJ45, Class 5 コネクタ
- 定格電流: 2.1A （70°Cにおいて）
- 定格電圧: 50VDC / 35VAC
- 周囲温度範囲: -40°C～+120°C
- ニッケルメッキ真鍮遮蔽
- コーディングピン: **CR KC**
- 難燃性: UL 94V-0
- 亜鉛ダイカスト合金製エンクロージャ
- 難燃熱可塑性樹脂製絶縁エンクロージャ（黒）

CYG 4 JF, CYG 4/2 JF, CYG 8 JF, CYG 8/2 JF

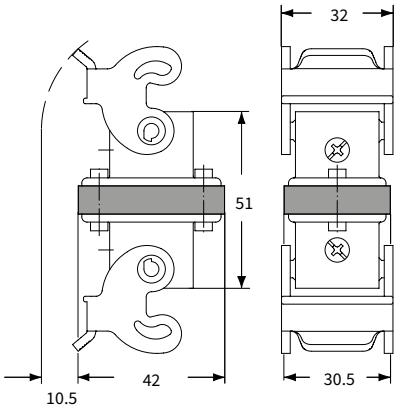

嵌合側（前面）

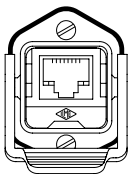

CYG 4 JFA, CYG 4/2 JFA, CYG 8 JFA, CYG 8/2 JFA

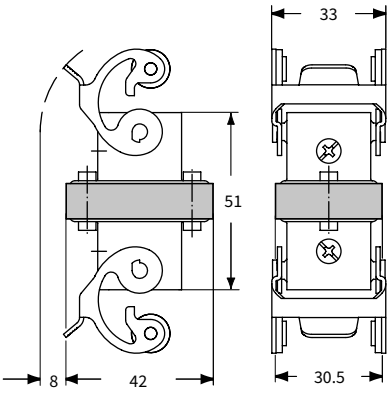

嵌合側（前面）

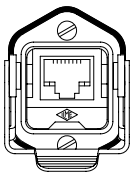

CJK アダプタ　RJ45 コネクタ用 Cat. 6 Class E_A

エンクロージャ:　ページ:

サイズ "21.21"

絶縁タイプ 346 - 348
(CK IN, CKG/MKG VN/VAN *)

金属タイプ
(CKAX I, CKAX/MKAX IAP/AP/VG) 349 および 353
(CKAG/MKAG V/VA *) 354 - 355
(MKAX/MKA/MKAXX IF) 362 - 363

IP68タイプ 628 - 631
(CGK I, CGK/MGK IAP, CGK/MGK V)

***)** CX 8 J6IMはアングルタイプのエンクロージャでは
ご使用できません。

- EN 61984による電気的特性:
  1A　50V　0.8kV　3
- c UL us (米国およびカナダ向けUL) 認証済み
- 絶縁抵抗: ≥ 10 GΩ
- UL94V-0 難燃熱可塑性樹脂製
- 機械寿命: ≧500回（着脱）
- 周囲温度範囲: -40°C〜+70°C
- ケーブルタイなどでの固定をおすすめします

RJ45コネクタ用アダプタ

RJ45 オス コネクタ,
圧着 および IDC 接続

詳しい説明は
こちらをご覧
ください。

詳　細	品　番	品　番
RJ45 メス-メスコネクタ付きアダプタ（ハウジング取付用）	**CJK 8FT**	
RJ45 オスコネクタ用アダプタ圧着用（フード取付用） （RJ45 オスコネクタは別途ご購入下さい）	**CJK 8MT**	
RJ45 オスコネクタ用アダプタIDC接続用（フード取付用） （RJ45 オスコネクタは別途ご購入下さい）	**CJK 8IMT**	
RJ45 オス 圧着 コネクタ, 8 データ コンタクト付き		**CX 8 J6M**
RJ45 オス IDC コネクタ, 8 データ コンタクト付き		**CX 8 J6IM**

CJK 8FT 技術データ:
- RJ45 メス インサート, Cat. 6 Class E_A
- 遮蔽ハウジング: 亜鉛ダイキャスト
- ハウジング表面処理: ニッケルメッキ
- 電流容量（50 °C）: 1A
- PoE適合:IEEE 802.3af準拠
- コネクタ: IEC 60603-7-5
- 10 Gigabit Ethernet適合:IEEE 802.3an準拠
- カスタムデザイン配線規格: PROFINET 導入ガイドライン準拠
- 一般配線規格:
  ANSI/TIA/EIA-568-C.2
  ISO/IEC 11801
  EN50173-1
  ISO/IEC 24702
  EN 61918
- class E_A (チャネル): ISO/IEC 11801、EN 50173-1

CX 8 J6M 技術データ:
- RJ45 オス 圧着 コネクタ Cat. 6_A
- 圧着工具: **CJPZ T**
- 遮蔽付きケーブルのストリッパー: **CJST**
- 単線導体: 0.40 〜 0.51 mm (AWG 26/1 - 24/1))
  より線導体: 0.46 〜 0.61 mm (AWG 27/7 〜 24/7)
- 絶縁体外径: 0.85 〜 1.05 mm
- ケーブル外径: 5.0 〜 7.0 mm
- コネクタ規格: IEC 60603-7-5
- 10 Gigabit Ethernet適合:IEEE 802.3an準拠
- Cat.6A: ISO/IEC 11801; EN 50173-1
- class EA: ISO/IEC 11801; EN 50173-1
- Cat.6A: ANSI/TIA/EIA-568-C.2

CX 8 J6IM 技術データ:
- RJ45 オス IDC コネクタ Cat. 6 Class E_A
- 単線導体: 0.41 〜 0.64 mm (AWG 26/1 〜 22/1)
  より線導体: 0.48 〜 0.76 mm (AWG 26/7 〜 22/7)
- 絶縁体外径: 0.85 〜 1.6 mm
- ケーブル外径: 5.5 〜 8.5 mm
- コネクタ規格: IEC 60603-7-5
- Cat.6A: ISO/IEC 11801; DIN EN 50173-1
- レンチプライヤ: CJPW K
- 10 Gigabit Ethernet適合:IEEE 802.3an準拠
- Cat.6A: ISO/IEC 11801; EN 50173-1
- class EA: ISO/IEC 11801; EN 50173-1
- Cat.6A :ANSI/TIA/EIA-568-C.2
- カスタムデザイン配線規格: PROFINET 導入ガイドライン準拠

CR KC
コーディングピン

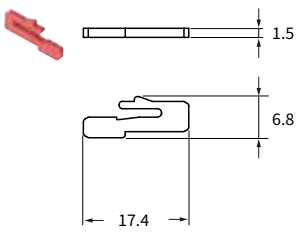

CJK 8FT

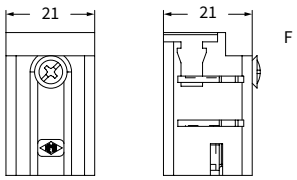

メス-メス

CJK 8MT [1)]

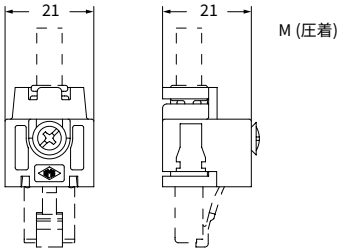

[1)] フード取付用

CJK 8IMT [1)]

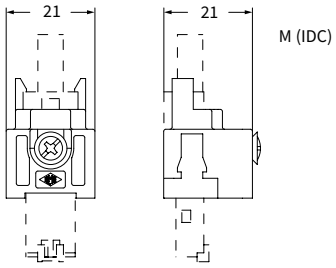

[1)] フード取付用

CX 8 J6M (CJK 8MTとセットでご使用ください)

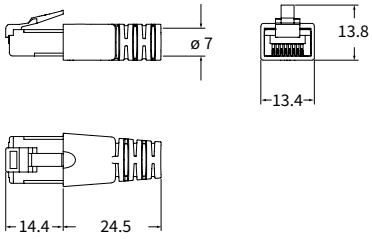

CX 8 J6IM (CJK 8IMTとセットでご使用ください)

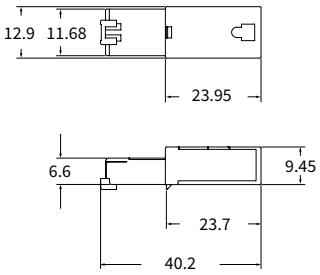

CR KC コーディングピン　ご使用方法
(IP68タイプ エンクロージャ とはご使用いただけません)

記載の寸法は拘束力を持たず、予告なしに変更される場合があります。下線の商品は日本在庫品です。　イルメジャパン株式会社・tel:0120-920-103・www.ilme.jp

CW RJ45　パッチケーブル

両端RJ 4 5 オスコネクター付き

詳　細	品　番	(L) メートル
RJ45 オス コネクタ 8 データ コンタクト付き	**CW 1 J2M87**	1
	CW 2 J2M87	2
	CW 3 J2M87	3
	CW 5 J2M87	5
	CW 7.5J2M87	7.5
	CW 10 J2M87	10
	CW 15 J2M87	15

RJ45 パッチケーブル 技術データ:
- S/FTP Cat. 7 (PUR)
- 周囲温度範囲: -40 °C ～ +75 °C
- ニッケルメッキ真鍮遮蔽
- RAL 6018 緑色

下記商品と一緒にご使用いただけます:
- MIXO RJ45 CX 01 J8M オスインサート
（302ページ参照）
- CJK 8MT アダプタ

CJK 8MT （オスコネクタ用アダプタ）への取付け

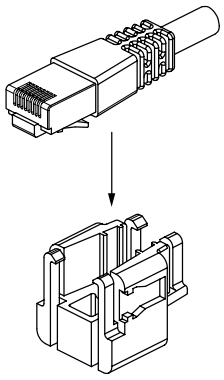

CJK 8FT（メスーメスコネクタ付きアダプタ）をVG及びIAPなどの中継用エンクロジャに装着した場合、パッチケーブルは使えません。圧着タイプのブーツ無しのコネクタと共にご使用下さい

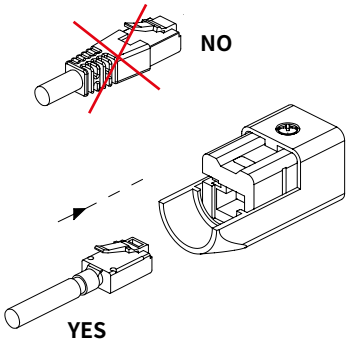

CW...J2M87

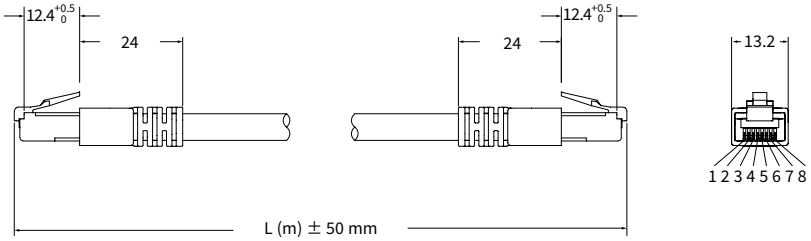

配線図

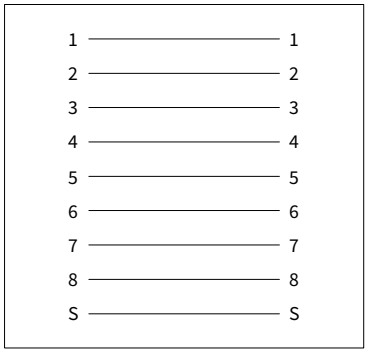

CJK アダプタ　RJ45 IDC コネクタ Cat. 6 Class E_A

エンクロージャ: ページ:

サイズ "21.21"

絶縁タイプ 346 - 348
(CK IN, CKG/MKG VN/VAN *)

金属タイプ
(CKAX I, CKAX/MKAX IAP/AP/VG) 349 および 353
(CKAG/MKAG V/VA *) 354 - 355
(MKAX/MKA/MKAXX IF) 362 - 363

IP68タイプ 628 - 631
(CGK I, CGK/MGK IAP, CGK/MGK V)

***)** CX 8 J6IMはアングルタイプのエンクロージャではご使用できません。

- EN 61984による電気的特性:
  1A　50V　0.8kV　3
- c UL us (米国およびカナダ向けUL) 認証済み
- 絶縁抵抗: ≥ 10 GΩ
- UL94V-0 難燃熱可塑性樹脂製
- 機械寿命: ≧500回（着脱）
- 周囲温度範囲: -40°C～+70°C
- ケーブルタイなどでの固定をおすすめします

RJ45メス - IDCコネクタ付きアダプタ
RJ45オス - IDCコネクタ用アダプタ

RJ45 オス コネクタ.
IDC 接続

詳しい説明はこちらをご覧ください。

詳　細	品　番	品　番
RJ45 メス-IDC コネクタ **T568A** 準拠の配線	**CJK 8IFT**	
RJ45 メス-IDC コネクタ **T568B** 準拠の配線	**CJK 8B IFT**	
RJ45 メス-IDC コネクタ **PROFINET** 準拠の配線	**CJK 8P IFT**	
RJ45 オス IDC コネクタ （RJ45 オスIDCコネクタは別途ご購入下さい）	**CJK 8IMT**	
RJ45 オス IDC コネクタ 8 データ コンタクト付き		**CX 8 J6IM**

CJK 8IFT, CJK 8B IFT, CJK 8P IFT 技術データ:
- RJ45 メス IDCコネクタ, Cat. 6_A
- 銅導体外径
  単線: 0.40 ～ 0.64 mm (AWG 26/1 ～ 22/1)
  より線: 0.76 mm (AWG 26/7 - 22/7)
- 絶縁体外径: 0.85 - 1.6 mm (0.034 - 0.063 in.)
- 遮蔽ハウジング: 亜鉛ダイキャスト
- ハウジング表面処理: ニッケルメッキ
- 電流容量（50 °C）: 1A
- PoE適合:IEEE 802.3af準拠
- コネクタ: IEC 60603-7-5
- 10 Gigabit Ethernet適合:IEEE 802.3an準拠
- カスタムデザイン配線規格: PROFINET 導入ガイドライン準拠
- 一般配線規格:
  ANSI/TIA/EIA-568-C.2
  ISO/IEC 11801
  EN50173-1
  ISO/IEC 24702
  EN 61918
- class E_A (チャネル): ISO/IEC 11801、EN 50173-1

CX 8 J6IM 技術データ:
- RJ45 オス IDC コネクタ Cat. 6 Class E_A
- 銅導体外径
  単線: 0.41 - 0.64 mm (AWG 26/1 - 22/1)
  より線: 0.48 - 0.76 mm (AWG 26/7 - 22/7)
- 絶縁体外径: 0.85 - 1.6 mm
- ケーブル外径: 5.5 - 8.5 mm
- コネクタ: IEC 60603-7-5
- Cat.6A: ISO/IEC 11801; DIN EN 50173-1
- レンチプライヤ: CJPW K
- 10 Gigabit Ethernet適合:IEEE 802.3an準拠:
- class E_A: ISO/IEC 11801; EN 50173-1
- カスタムデザイン配線規格: PROFINET 導入ガイドライン準拠

CR KC
コーディングピン

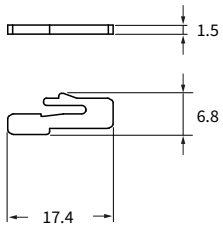

CJK 8IFT

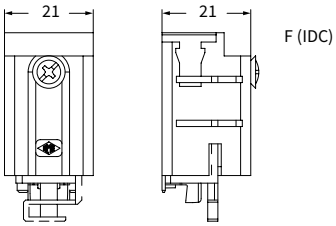

メス-ケーブル IDC

CJK 8IMT [1)]

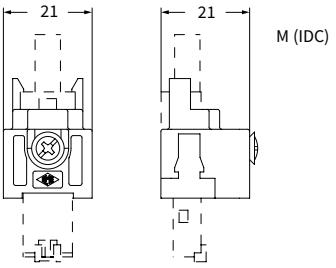

[1)] フード取付用

CX 8 J6IM (CJK 8IMTとセットでご使用ください)

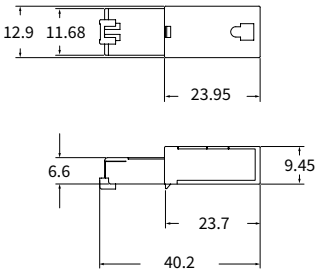

CR KC コーディングピン　ご使用方法
(IP68タイプ エンクロージャ とはご使用いただけません)

記載の寸法は拘束力を持たず、予告なしに変更される場合があります。下線の商品は日本在庫品です。　イルメジャパン株式会社・tel:0120-920-103・www.ilme.jp

CW - CWC　MIXO RJ45 Cat.6A用パッチケーブル

両端RJ45 オスコネクタCat.6A付きパッチケーブル

M12/RJ45 Cat.6A オスコネクタ付きパッチケーブル

詳　細	品　番	(L) メートル	品　番	(L) メートル	品　番	(L) メートル
S/FTP CAT. 6A ケーブル 4x2xAWG 27/7 (**PUR**) * - シールド付き ***** 耐薬品性ケーブルシース シース色　緑	**CW J6 1M** **CW J6 2M** **CW J6 3M** **CW J6 5M** **CW J6 7.5M** **CW J6 10M** **CW J6 15M**	1 2 3 5 7.5 10 15				
S/FTP CAT. 6A ケーブル 4x2xAWG 27/7 (**PVC**) - シールド付き シース色　緑			**CWC J6 1M** **CWC J6 2M** **CWC J6 3M** **CWC J6 5M** **CWC J6 7.5M** **CWC J6 10M** **CWC J6 15M**	1 2 3 5 7.5 10 15		
IP67 M12 オスコネクタとIP20 RJ45圧着オスコネクタ **S/FTP CAT. 7 ケーブル** 4x2xAWG 26/7 (**PUR**) * ***** 耐薬品性ケーブルシース シース色　緑					**CW XJ0.5M** **CW XJ1M** **CW XJ2M** **CW XJ3M** **CW XJ5M** **CW XJ7.5M** **CW XJ10M**	0.5 1 2 3 5 7.5 10

CW - CWC　MIXO RJ45 Cat.5用パッチケーブル

両端RJ45 オスコネクタCat.5付きパッチケーブル

詳　細	品　番	(L) メートル	品　番	(L) メートル
SF/UTP CAT. 5 ケーブル 4x2xAWG 26/7 (**PUR**) [1] - シールド付き [1] 耐薬品性ケーブルシース シース色　緑	**CW J5 1M**	1		
	CW J5 2M	2		
	CW J5 3M	3		
	CW J5 5M	5		
	CW J5 7.5M	7.5		
	CW J5 10M	10		
	CW J5 15M	15		
SF/UTP CAT. 5ケーブル 4x2xAWG 26/7 (**PVC**) - シールド付き シース色　緑			**CWC J5 1M**	1
			CWC J5 2M	2
			CWC J5 3M	3
			CWC J5 5M	5
			CWC J5 7.5M	7.5
			CWC J5 10M	10
			CWC J5 15M	15

記載の寸法は拘束力を持たず、予告なしに変更される場合があります。下線の商品は日本在庫品です。　イルメジャパン株式会社・tel:0120-920-103・www.ilme.jp

CWH　MIXO RJ45 Cat.6A, Cat.5e 用パッチケーブル

両端RJ45オスコネクタCat.6A付きパッチケーブル

両端RJ45オスコネクタCat.5e付きパッチケーブル

詳　細	品　番	(L) メートル	品　番	(L) メートル	品　番	(L) メートル
CAT. 6_A ケーブル S/FTP (LSHZ) - シールド付き シース色　緑	**CWH J6 0.25M**	0.25				
	CWH J6 0.5M	0.5				
	CWH J6 1M	1				
	CWH J6 2M	2				
	CWH J6 3M	3				
	CWH J6 5M	5				
	CWH J6 7.5M	7.5				
	CWH J6 10M	10				
	CWH J6 15M	15				
アングル／ストレート ケーブルブーツ **CAT. 6_A** S/FTP (LSHZ) - シールド付き シース色　緑			**CWH J6 0.5MA**	0.5		
			CWH J6 1MA	1		
			CWH J6 2MA	2		
			CWH J6 3MA	3		
			CWH J6 5MA	5		
			CWH J6 7.5MA	7.5		
			CWH J6 10MA	10		
CAT. 5_e ケーブル S/FTP (LSHZ) - シールド付き シース色　緑					**CWH JE 0.5M**	0.5
					CWH JE 1M	1
					CWH JE 2M	2
					CWH JE 3M	3
					CWH JE 5M	5
					CWH JE 7.5M	7.5
					CWH JE 10M	10
					CWH JE 15M	15

CJK 8M

技術特性

- **CJK 8M**アダプタはRJ45コネクタが装着されたパッチケーブルを絶縁または金属製の**M25**ケーブルトップエントリーの21.21サイズの フードに収めます。
- CJK 8Mアダプタは市場における実質上すべてのRJ45コネクタ付きパッチケーブル(Cat. 5, 5e, 6, 6A, 7, または 8)を装着できる**まさにユニバーサル**な製品です。**パッチケーブルを分解することなく**21.21サイズのガスケット付きトップエントリーフードに装着でき、複雑でコストのかかるソリューションに比べ簡単でスマートな製品です。
- **イルメ社独自のデザイン**によるアダプタは**2つの絶縁部品**からなります。1つは**キャリア**として、1つは**ラッチ**として働くことでRJ45オスコネクタを素早く簡単に固定することができ、M25トップエントリーフードへの装着を可能にします。CJK8Mアダプタのフードへの取り付けは通常のネジで行います。
- RJ45コネクタを通すことができる内径の**ニッケルメッキ合金**製またはライトグレー・黒色の**M25ケーブルグランド**もご用意しております。
- **CJK 8M**と同梱する**特別なシール用ガスケット**CR CJK Gはケーブルグランドの締め付け範囲に対応するために**縦方向切れ目**がありインストラクションに従いケーブルに装着される必要があります。

- M25トップエントリーの樹脂または金属製のガスケット付きフードに装着された、両端または片側RJ45コネクタ付きパッチケーブルは、21.21サイズのハウジングに収められたメスのRJ45コネクタと嵌合可能です。

  (例: , **CJ KF**アダプタ+ **CX8 JF**,**CX 8/2 JF**, **CX 4 JF**, **CX 4/2 JF**)
- **CR KC**コーディングピンのご使用で最大4パターンのコーディングが可能です。

CJK 8M

エンクロージャ:	ページ:
サイズ “21.21”	
MKG V25	348
MKG VN25	348
MKAG V25	353

RJ45
ユニバーサル LAN アダプタ

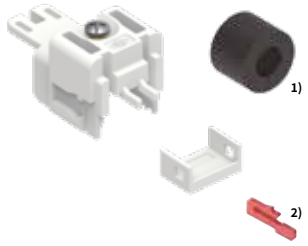

M25
ケーブルグランド

詳　細	品　番	品　番	エントリー M
ユニバーサル LAN アダプタ	**CJK 8M**		
RJ45 アダプタ用 コーディングピン (オプション) [2]	**CR KC**		
樹脂 ケーブルグランド, ライト グレー (RAL 7035)		**AW M25IJ**	25
樹脂 ケーブルグランド, 黒 (RAL 9005)		**AW M25INJ**	25
真鍮製ニッケルメッキ ケーブルグランド		**AW M25PJ**	25

[1] CJK 8Mユニバーサルパッチコードアダプターに付属の CR CJK Gガスケットの詳細は234ページ、注（*****）を参照してください

[2] RJ45 用コーディングピン（オプション）*: **CR KC**
（1 コネクタにつき 4 つのコードピンが必要です）

CR KC コーディングピン　ご使用方法
(IP68タイプ エンクロージャ とはご使用いただけません)

cURus 申請中

CJK 8M

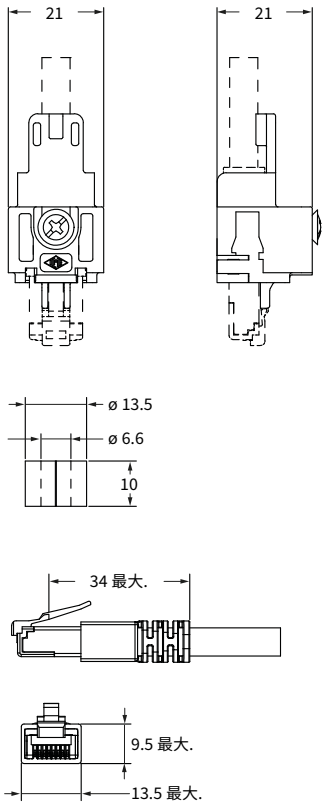

CR KC

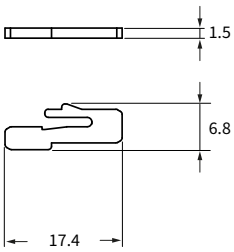

AW M25IJ および AW M25INJ

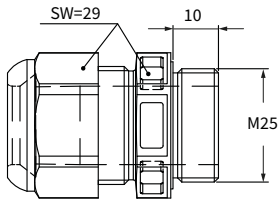

AW M25PJ

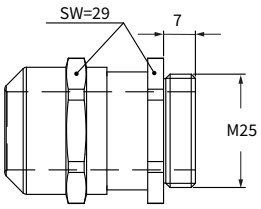

詳しい説明は
こちらをご覧
ください。

メスインサート

RJ45 コネクタ Cat 6A

RJ45 メス-メスコネクタ付きアダプタ
(8 データコンタクト)

CJK 8FT

RJ45 メス-IDCコネクタ付きアダプタ
(8 データコンタクト)

CJK 8IFT
CJK 8B IFT
CJK 8P IFT

RJ45 コネクタ Cat 5-5e

RJ45 メス-メスコネクタおよびアダプタ
(8 データコンタクト)

CX 8 JF + CJ KF

RJ45 メス-メスコネクタおよびアダプタ
(8 データ + 2 電源コンタクト)

CX 8/2 JF + CJ KF

ハウジング

21.21 CK/MK 樹脂

MK
VGN25*****
MK VG25*****

CK 03 IN
CK 03 I

21.21 CKA/MKA 金属

CKAX 03 I

CKAX 03 ILS

CKAX IAPS*** /APS*** /VGS***
MKAX IAP20*** /AP20*** /
VG20***

CKAX 03 IA4*
MKAX AP25 /
IAP25*****

MKAX IF

MKAX VG25

CKAX 03 CXA
(フード用カバー)

21.21 CGK/MGK IP68

CGKI

CGK IAP13***
MGK IAP20***

凡例

* アングルエンクロージャは CX 8 J6IM, CJK 8FT/IFT,CLK
および CJ KFインサート/アダプタとご使用いただけません。

** ご要望により4極(CX4 JF, CX4/2 JFクロスオーバーリンク付き)もご用意
いたします。

*** CJ KF アダプタとはご使用いただけません。

**** 適合ケーブルグランドは AW M25 PJ/IJ/INJです。

***** 適合ケーブルグランドは AW M25 PJ/IJ/INJ + CR CJK G です。
(CJK 8Mユニバーサルパッチコードアダプターに付属、233ページ、注1) 参照)

フード

21.21 CK 樹脂

CGK 03 V/VA
CGK 03 VN /VAN*
MGK VN20 /VAN
20* MGK V20/VA20

CGK 03 C
CKG 03 CN
(ハウジング用カバー)

21.21 CKA/MKA 金属

CKAG 03 V /VA*
MKAG V20 /
VA20*

CKAG 03 C
(ハウジング用カバー)

21.21 大型エントリー　金属/樹脂

MKAG V25****

MKG
VN25****
MKG V25****

21.21 CGK/MGK IP68

CGK V13
MGK V20

MGK V25

オスインサート

RJ45 コネクタ Cat 6A

RJ45 オス圧着コネクタおよびアダプタ

CX 8 J6M + CJK 8MT

RJ45 IDCコネクタおよびアダプタ

CX 8 J6IM + CJK 8IMT

RJ45 コネクタ Cat 5-5e

RJ45 オス圧着コネクタおよびアダプタ
(4 データコンタクト)

CX 4 JM + CJ KM

RJ45 オス圧着コネクタおよびアダプタ
(8 データコンタクト)

CX 8 JM + CJ KM

RJ45 オス圧着コネクタおよびアダプタ
(4 データ + 2 電源コンタクト)

CX 4/2 JM + CJ KM

RJ45 オス圧着コネクタおよびアダプタ
(6 データ + 2 電源コンタクト)

CX 6/2 JM + CJ KM

RJ45 オス圧着コネクタおよびアダプタ
(4 データコンタクト cat.5e) PROFINET

CX 4E JM + CJ KM

RJ45 ユニバーサルLANアダプタ

CJK 8M

CUK アダプタ　USB コネクタ用

エンクロージャ:	ページ:
サイズ “21.21”	
絶縁タイプ	339 および 346
CK IN	
金属タイプ	
CKAX I	349 および 353
IP68タイプ	
CGK I	628 および 630

USB メス - メス コネクタ付きアダプタ

パッチ ケーブル USB

詳　細	品　番	品　番
USB 2.0 メス - メス コネクタ付き	**CUK 2FT**	
USB 3.0 メス - メス コネクタ付き	**CUK 3FT**	
パッチ ケーブル USB-A / USB-A, 2 m [1]		**CW 2 UAM**

[1] ご要望により、５mもご用意できます

USB コネクタ 特性:
- USB-A / USB-A Hi-Speed - 2.0 または 3.0 インサート
- 周囲環境温度:-25 °C ～ +80 °C

- c UL us (米国およびカナダ向けUL) 認証済み

CUK 2FT

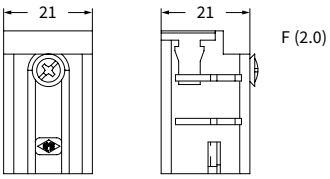

CUK 3FT

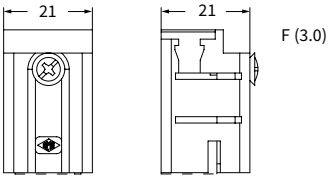

各アダプタには保護等級IP66/67 用のステンレス製固定ネジおよびガスケットが付属しています

CW UAM

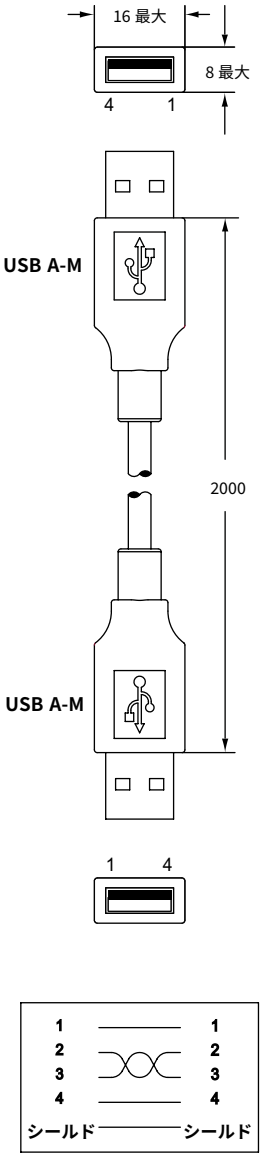

記載の寸法は拘束力を持たず、予告なしに変更される場合があります。下線の商品は日本在庫品です。　イルメジャパン株式会社・tel:0120-920-103・www.ilme.jp

ATR 丸形ハウジング　各種データコネククタ用

RJ45/USB/LC コネクタ用防水カバー付き 丸形バルクヘッドハウジング

ATR C22用 RJ45/USB/LCコネクタインサート

詳　細	品　番	品　番
IP65丸形バルクヘッドハウジング	**ATR C22**	
RJ45 メス-IDCコネクタ Cat.6A T568A配線 [1)] RJ45 メス−メスコネクタ Cat.6		**AT 8IFT** **AT 8FT**
USB2.0 メス−メス TypeA コネクタ USB3.0 メス−メス TypeAコネクタ		**AT U2F** **AT U3F**
LC-2極用アダプタ MM LC-2極用アダプタ SM		**AT LCMM** **AT LCSM**

[1)] T568B 及びPROFINETも　ご用意出来ます

技術データ

機械的特性

材料

ハウジング本体	PA UL94V-0 - 黒
ナット	PA UL94V-0 - 黒
保護カバー部	EPDM
バンド及びガスケット部	EPDM
EU Directive 2011/65/EU (RoHS)	RoHS-対応

環境条件

侵入保護	
防塵性	IP6X
防水性	IPX5
エンクロジャによって提供される保護性能 （IPコード）	IEC 60529
周囲温度範囲	-40 °C ... + 70 °C

パネルカットアウト寸法
パネル厚み 1-5 mm (0.039-0.197 in.)

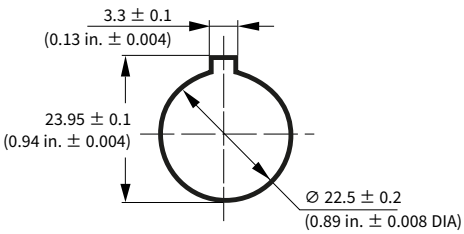

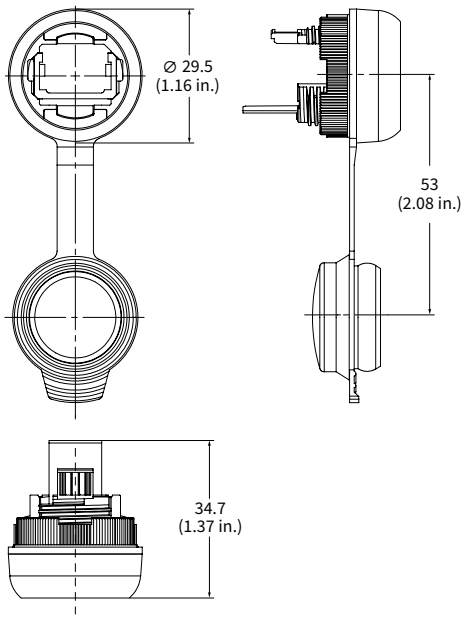

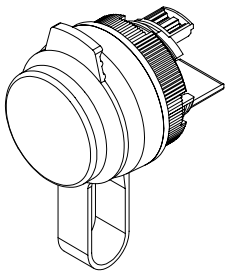

AT 8IFT (RJ45 IDC-メス)

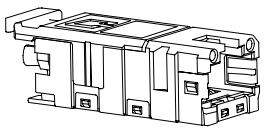

AT 8FT (RJ45 メス-メス)

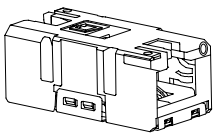

AT U2F (USB 2.0)

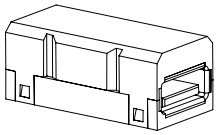

AT U3F (USB 3.0)

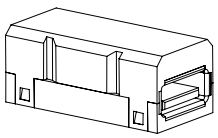

AT LCMM - AT LCSM (LC 2 芯)

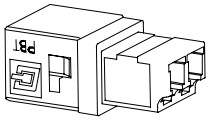

CLK 04 SC アダプタ

技術特性

CLK 04 SC はSCタイプ光コンタクトを接続するためのアダプタです。コネクタあたり最大4つのSC コンタクトが使用可能で、”21.21”サイズのエンクロージャに対応し、CKA シリーズ(金属製、IP66/IP67/IP69 対応、C タイプ標準環境用、W タイプ過酷環境用、ガスケット付きフードに限る)、CGK/ MGK シリーズ(金属製IP66/IP68/IP69 対応) およびCK シリーズ(樹脂製、IP66/IP67/IP69 対応、ガスケット付きフード) と組み合わせて使用することで、屋内外の様々な用途で使用可能です。

SC タイプ光コンタクト (別売り) はマルチモードファイバー (50/125 µm または 62,5/125 µm) およびシングルモードファイバ(9/125 µm)に対応します。また、SC タイプ光コンタクトはハードクラッドシリカ(HCS)またはポリマークラッドファイバ(PCF) 200/230 µm ファイバケーブルに対応します。短距離の場合はローコストな樹脂光ファイバ (POF) φ1mmを使うことも可能です (圧着が必要)。

注:
シングルモードファイバの組み立てはマルチモードに比べて高いスキルと十分なトレーニングが必要なため、シングルモード用コンタクトはご要望に応じてご用意いたしますので、弊社営業担当にお問い合わせください。この場合、すぐにご使用いただけれるパッチケーブルタイプが便利です。
また、ツール不要の簡単組み立て対応のPOFφ1mmケーブルもご要望に応じてご用意いたします。

メスアダプターインサートには、2種類の分割アライメントスリーブが用意されています。セラミック (ジルコニア) タイプ分割アライメントスリーブは信号減衰ロスを最小限にするため、シビアなネットワーク接続に対応しシングルモードファイバの接続に最適です。金属 (りん青銅) タイプは破損に強く堅牢ですが、位置決め精度が低いため、マルチモードファイバの接続に適しています。

品番	CLK 04 SC
極数/光コンタクト収容数	4
周囲温度範囲 (°C)	最小 -40 / 最大 +70
保護等級 エンクロージャあり (タイプによる)	IP66/**IP67**/IP69, IP66/**IP68**/IP69
接続方法	圧着
機械寿命（着脱）	≥ 500
UL 94による難燃性レベル	V0

CLK 04 SC 組立説明書

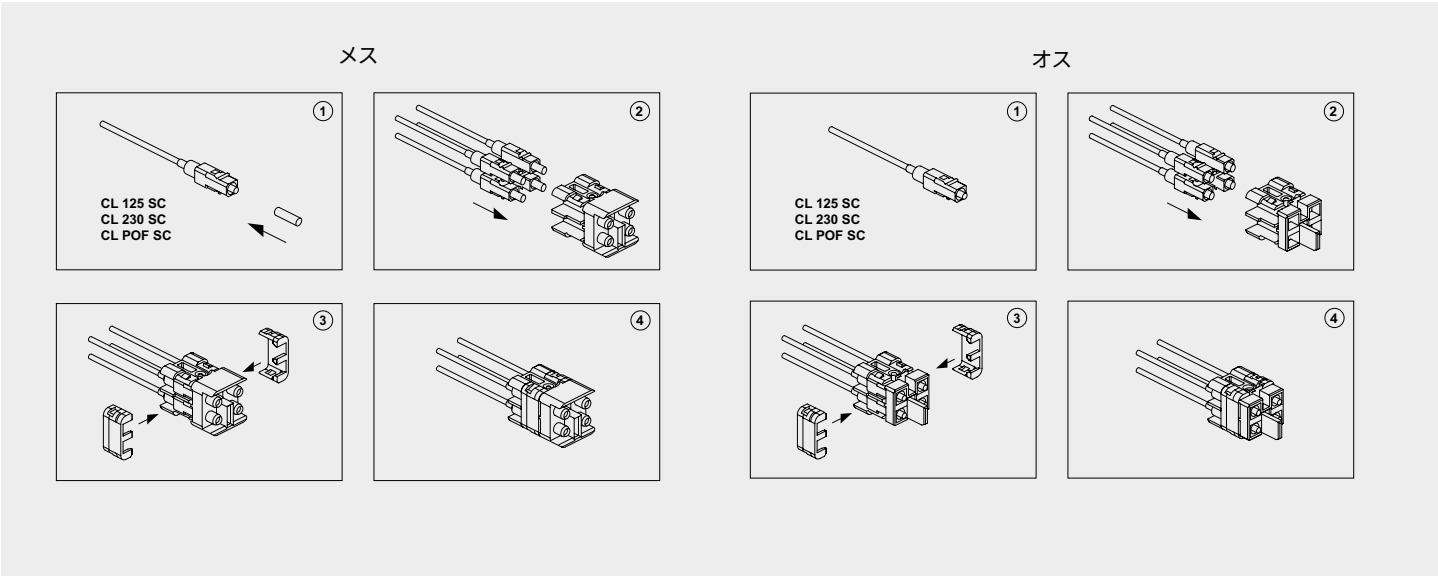

CLK アダプタ　SCタイプ光コンタクト４極収容

エンクロージャ:	ページ:
サイズ “21.21”	
絶縁タイプ (CK IN, CKG/MKG VN)	346 - 348
金属タイプ	
(CKAX I, CKAX/MKAX IAP/AP/VG)	349 および 353
(CKAG/MKAG V)	354 - 355
(MKAX/MKA/MKAXXIAP/AP25)	358 - 359
(MKAX/MKA/MKAXX VG25)	360 - 361
(MKAX/MKA/MKAXX IF)	362 - 363
IP68タイプ (CGK I, CGK/MGK IAP, CGK/MGK V)	628 - 631

SCタイプ光コンタクト用アダプターインサート

光圧着コンタクト

詳　細	品　番	品　番
SCタイプ光コンタクト４極収容アダプターインサート		
メス インサート, セラミックスリーブ付き	**CLK 04 SCF**	
メス インサート, 金属スリーブ付き	**CLK 04 SCF-H**	
オス インサート	**CLK 04 SCM**	
Glファイバ50/125 µm または62.5/125 µm 用SCコンタクト		**CL 125 SC**
1 mm ø POF用SCコンタクト		**CL POF SC**

- 各アダプタには保護等級IP66/67 用のステンレス製固定ネジおよびガスケットが付属しています
- ガスケット付きエンクロージャをご使用ください。
- SCタイプ光コンタクト専用です。
- SI ファイバ(HCS®) 200/230 µm 用SCコンタクト: CL 230 SC（別途お問い合わせください）
- Glファイバ用基本セット: CLKZ 12 5 SC（別途お問い合わせください）
- POF用補充パーツ: CLKZ POF（別途お問い合わせください）(CLKZ 12 5 SCと合わせて使用)

- c UL us (米国およびカナダ向けUL). CSA DNV·GL BUREAU VERITAS 認証済み
- 絶縁抵抗: ≥ 10 GΩ
- 周囲温度範囲: -40°C～+70°C

CLK 04 SCF, CLK 04 SCM

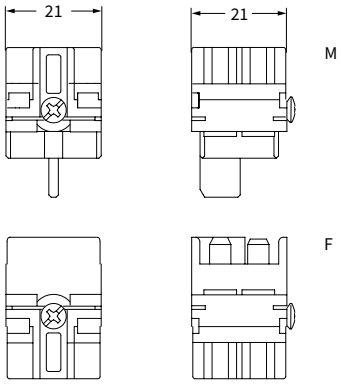

嵌合側（前面）

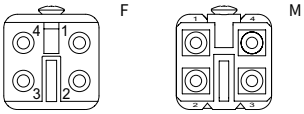

CL 125 SC

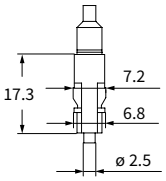

CL POF SC

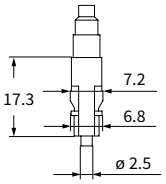

CW SC パッチケーブル　SC 2芯光パッチケーブル

SC 2 芯 パッチケーブル

SC 2 芯 パッチケーブル

詳　細	品　番	(L) メートル	品　番	(L) メートル
SC 2 芯 パッチケーブル, GL ファイバ E9/125 (黄)	**CW 1 SC9**	1		
	CW 2 SC9	2		
	CW 3 SC9	3		
	CW 5 SC9	5		
	CW 10 SC9	10		
SC 2 芯 パッチケーブル, GL ファイバ G50/125 (オレンジ)			**CW 1 SC50**	1
			CW 2 SC50	2
			CW 3 SC50	3
			CW 5 SC50	5
			CW 10 SC50	10
SC 2 芯 コネクタ, GL ファイバ G62.5/125 (オレンジ)			**CW 1 SC62**	1
			CW 2 SC62	2
			CW 3 SC62	3
			CW 5 SC62	5
			CW 10 SC62	10

- 使用周囲温度範囲: -5 °C ～ +55 °C
- 保管温度: -30 °C ～ +70 °C
- 設置環境温度: -5 °C ～ +50 °C
- 難燃性: IEC 60332-1
- ハロゲンフリー: IEC 60754-2

記載の寸法は拘束力を持たず、予告なしに変更される場合があります。下線の商品は日本在庫品です。　イルメジャパン株式会社・tel:0120-920-103・www.ilme.jp

CX BD アダプタ インサート

技術特性

小型の“21.21” サイズ CK/MK, **CKA/MKA またはCGK/MGK** エンクロージャでも、丸型シールドコネクタ**MIXO BUS** シリーズ（多軸、複数組バランスケーブル）または同軸コネクタ（同軸ケーブル用）をお使いいただくには、新製品のアダプタインサート**CX1/2 BD** をお求め下さい。

CD シリーズにSELV（安全特別低電圧）供給ラインを接続する追加コンタクト2 個の取り付け用挿入口に加え、このシリーズのインサートは、MIXO同軸コネクタの同軸ケーブル用に組立てにお使いいただくことができ、通常電気抵抗75 Ω の**CX...01 CM/BF**、通常電気抵抗50Ω の同軸ケーブル用CX 01BMC/BMF、4 極、シールド付きのMIXO BUS CX 04 BM/BF 多軸シールドコネクタ、そして、新製品の8 極、シールド付き**CX 08BM/BF** シールドコネクタがあります。

アダプタのコネクタ部分は、規格EN61984 および同等規格に準拠した10A 50V 0.8kV の定格となっております。アダプタインサート**CX 1/2 BDM/BDF**は、多軸、同軸MIXO BUS シールドコネクタに装着でき、下記仕様にありますように、このモデル専用の設計を採用、適合エンクロージャは、**CK/MK,CKA/MKA(IP66/IP67/IP69)** およびガスケットつきのCGK/MGK（IP66/IP68）となります。

金属製エンクロージャのアース結線を電気的に隔てたケーブル遮蔽となります。

MIXO BUS CX 04 BM/BF シールドコネクタと併用いただきますと、4 導体のフィールドバスプロトコル全てをコネクタでサポートすることができます。

品番		CX 1/2 BD
極数	シールドコネクタ用挿入 1)	1
	補助コンタクト用挿入口	2
定格電流 2)	シールド コネクタ	タイプによる: 5A, 10A, 16A
	補助コンタクト	10A
EN 61984	定格電圧	50V
	定格インパルス耐電圧	0.8kV
	汚染度	3
UL 1977 / CSA C22.2 - 番号187.3	定格電圧 (a.c./d.c.)	50V
接触抵抗	シールド コネクタ	使用するコンタクトによる
	補助コンタクト	≤ 3 mΩ
絶縁抵抗		≥ 10 GΩ
周囲温度範囲 (°C)	最小	-40
	最大	+70
保護等級	エンクロージャあり (タイプによる)	IP66/**IP67**/IP69, IP66/**IP68タイプ**/IP69
	エンクロージャなし(嵌合時)	IP20(IPXXB)
接続方法		圧着
導体断面積	シールド コネクタ (mm²/AWG)	使用するコンタクトによる
	補助コンタクト (mm²)	0.14～2.5
	補助コンタクト (AWG)	26～14
電線被覆むき長さ		コンタクトによる
機械寿命（着脱）		≥ 500
UL 94による難燃性レベル		V0

1) ご使用になる別売りシールドコネクタの種類により、極数＋シールドの数は、1（同軸コネクタ）、4（4芯2対用多軸コネクタ）、または、8（8芯4対用複コネクタ）となります。

2) 特定の周囲温度範囲による実際の最大電流容量は、通常はインサートの限界電流曲線をご参照されると求めることができます。、MIXO BUS同軸シールドコネクタは、低アンペアの電流を送る伝送プロトコルを使用する設計の信号コネクタであるため、電流曲線は必要とされません。記載の電流容量は従来コンタクト対しての最大電流とされており、シールドコネクタ使用時のものではございません。

CX 04 BF/BM 組立説明書

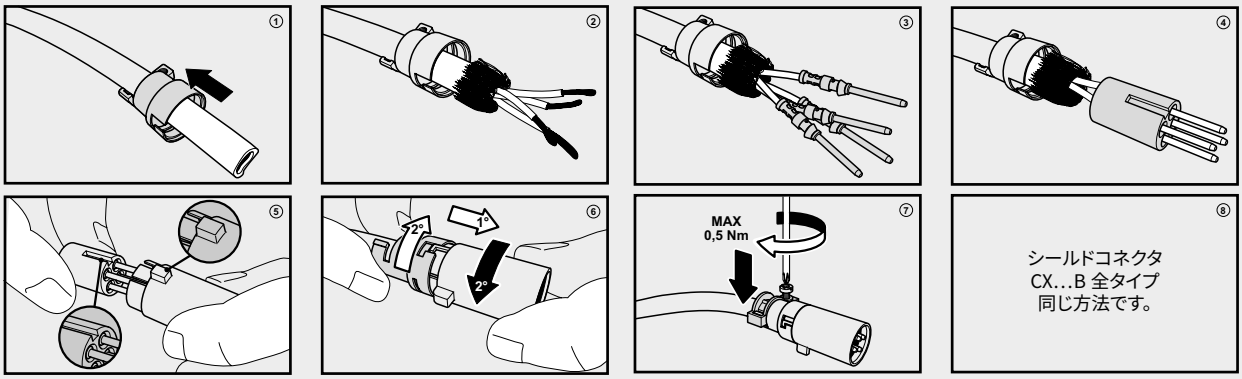

CX BD アダプタ インサート　1 シールドコネクタ＋2 補助極用　10A - 50V

エンクロージャ:	ページ:
サイズ “21.21”	
絶縁タイプ (CK IN, CKG/MKG VN)	346 - 348
金属タイプ	
(CKAX I, CKAX/MKAX IAP/AP/VG)	**349 および 353**
(CKAG/MKAG V)	**354 - 355**
(MKAX/MKA/MKAXXIAP/AP25)	358 - 359
(MKAX/MKA/MKAXX VG25)	360 - 361
(MKAX/MKA/MKAXX IF)	362 - 363
IP68タイプ (CGK I, CGK/MGK IAP, CGK/MGK V)	628 - 631

シールドコネクタ用アダプタインサート

10A 圧着 コンタクト 銀または金メッキ

詳　細	品　番	品　番
アダプタ インサート + 2 補助極用 （10A コンタクト）		
メス インサート: 1シールドコネクタ + 2 極（10A メスコンタクト）	**CX 1/2 BDF**	
オス インサート: 1シールドコネクタ + 2 極（10A オスコンタクト）	**CX 1/2 BDM**	

10A メス コンタクト			錫メッキ	金メッキ✢
0.14-0.37 mm²	AWG 26-22	識別番号 No. 1	**CDFA 0.3**	**CDFD 0.3**
0.5 mm²	AWG 20	識別番号 No. 2	**CDFA 0.5**	**CDFD 0.5**
0.75 mm²	AWG 18	識別番号 No. ②	**CDFA 0.7**	**CDFD 0.7**
1 mm²	AWG 18	識別番号 No. 3	**CDFA 1.0**	**CDFD 1.0**
1.5 mm²	AWG 16	識別番号 No. 4	**CDFA 1.5**	**CDFD 1.5**
2.5 mm²	AWG 14	識別番号 No. 5	**CDFA 2.5**	**CDFD 2.5**
10A オス コンタクト				
0.14-0.37 mm²	AWG 26-22	識別番号 No. 1	**CDMA 0.3**	**CDMD 0.3**
0.5 mm²	AWG 20	識別番号 No. 2	**CDMA 0.5**	**CDMD 0.5**
0.75 mm²	AWG 18	識別番号 No. ②	**CDMA 0.7**	**CDMD 0.7**
1 mm²	AWG 18	識別番号 No. 3	**CDMA 1.0**	**CDMD 1.0**
1.5 mm²	AWG 16	識別番号 No. 4	**CDMA 1.5**	**CDMD 1.5**
2.5 mm²	AWG 14	識別番号 No. 5	**CDMA 2.5**	**CDMD 2.5**

- EN 61984による電気的特性:
  アダプタ インサート CX 1/2 BD (2 補助 コンタクト)
  10A　50V　0.8kV　3
- c UL us (米国およびカナダ向けUL). CSA DNV·GL BUREAU VERITAS 認証済み
- 各アダプタには保護等級IP66/67 用のステンレス製固定ネジおよびガスケットが付属しています
- オスメス両アダプタインサートは、嵌合コネクタに明確な割当が設定されている限り、オスメスいずれのシールドコネクタを装着することが出来ます。
- **コンタクトピンの圧着にはイルメ公認の圧着工具を使用することをお勧めします。**（10Aコンタクト CDF・CDM シリーズの圧着工具については708〜741ページをご覧ください）
- アダプタインサートCX 1/2 BD よりBUS 同軸シールドコネクタ引き抜きに使う引抜工具は、CX BES となります。703 ページをご覧下さい。
- アダプタインサート、2 補助コンタクト使用時
  接触抵抗: ≦ 3 mΩ
- 各アダプタには保護等級IP66/67 用のステンレス製固定ネジおよびガスケットが付属しています
  IP66/IP67/IP69 保護等級を保証します。
- 次のシールドコネクタとお使い下さい。
  CX01 BCF/M CX 01 BF/M, CX 04 BF/M および CX 08BF/M

CX 1/2 BDF, CX 1/2 BDM

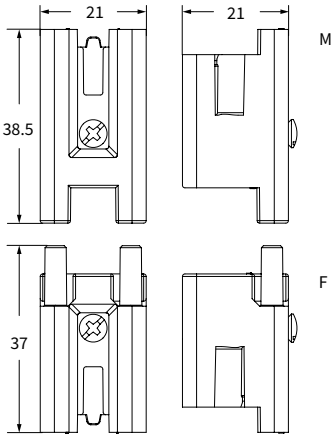

嵌合側（前面）

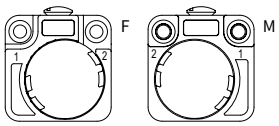

CDF および CDM

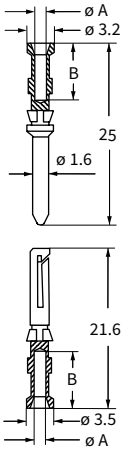

CDF および CDM コンタクト

導体 断面積 mm²	導体 挿入穴 ø A (mm)	導体 被覆むき長さ B (mm)
0.14-0.37	0.9	8
0.5	1.1	8
0.75	1.3	8
1.0	1.45	8
1.5	1.8	8
2.5	2.2	6

✢ 高品質または汎用金メッキについては674ページをご覧ください