CSSシリーズ
バネ式デュアル結線 （１極に付き電線２本を接続可能）

CSSシリーズは1極につき1つの導体を接続するCSHシリーズに対して1極につき2つの導体を接 続できます。

CSSの接続概要に関しては23ページをご参照ください

CSSシリーズは同サイズの**CNE**シリーズ (ネジ式接続インサート) **CCE**シリーズ(圧着式接続インサート) **CSH**シリーズ (SQUICHアクチュエータボタン付きバネ式接続インサート、**CT**シリーズ(端子台付きネジ式接続インサート)および**CTSE** 端子台付きバネ式接続インサート)と嵌合可能です。

CSSシリーズと特別に開発されたエンクロージャ**CVI 10 LA**または**MVI 10 LAP32** (450ページをご参照ください)の組み合わせによってモータの端子台を置き換えることが可能で、モータを素早く安全に設置することができます。“57.27"サイズがモー タ接続用途における要求を満たすと考えられます。

CSSは1極につき2つの導体を接続できるため、両端をむいた短いU字型の電線を用いてメス側コネクタにおいて簡単にΔ結線またはスター結線が可能です。メンテナンスのため素早く簡単なモータ交換はダウンタイムにおけるコスト削減を可能にします。

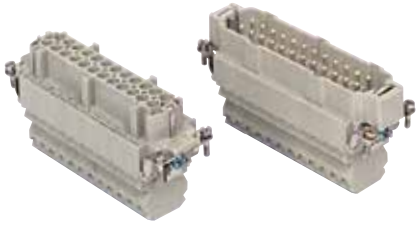

ポイント

- **バネ式デュアルターミナル結線（1極に付き電線2本を接続可能）**
- **1極につき2つのバネ端子を持つ端子**
- **特殊工具不要**
- **“44.27”, “57.27”, “77.27”, “77.62”,“104.27”, “104.62”サイズの背高フードと使用可**
- **0.5x3.5 mmのマイナスドライバーでバネ端子を開くことが可能**
- **耐振動性と耐衝撃性**
- **モータ巻線をΔ結線またはスター結線で接続するとが可能なためモータ用途に理想的**
- **10極タイプは DESINA 対応**
  モータ接続用タイプ１コネクタ(6極を3相Δ結線、2極を遮断回路、2極を温度センサーモータ保護回路)としてISO22570-1:2009に基づいた仕様です。
- **ビルトイン銀メッキコンタクト**

(*) DESINA ®は、**DE**centralised and **S**tandardised **IN**st**A**llation technology（実装技術の集中化と標準化）の略で、ドイツ工 作機械工業連盟（VWD）が中心となり、機械と生産プラント向けの標準化され自立したフィールドバスを開発することを目的にして設立されました。目標は工作機械メーカー、ドイツの自動車製造業界、部品供給元との密な協力を通じて達成されました。DESINA 仕様はISO22570の一連の国際規格に移行しました。

CSSシリーズ
技術的特徴

インサートシリーズ		**CSS**
極数 [1)]	メイン コンタクト + ⏚	**6, 10, 16, 24, (32 = 2x16), (48 = 2x24)**
	補助 コンタクト	—
定格電流 [2)]		16A
EN IEC 61984 汚染度 3	定格電圧	500V
	定格インパルス耐電圧	6kV
	汚染度	3
EN IEC 61984 汚染度 2	定格電圧	400/690V
	定格インパルス耐電圧	6kV
	汚染度	2
UL / CSA 認証	定格電圧 (a.c./d.c.)	600V
接触抵抗		≤ 3 mΩ
絶縁抵抗		≥ 10 GΩ
周囲温度範囲 (°C)	min	-40 °C
	max	+125 °C
保護等級	エンクロージャあり	**IP65**, **IP66**/IP69, IP66/**IP67**/IP69, IP66/ **IP68**/IP69 (エンクロージャタイプによる)
	エンクロージャなし（嵌合時） - オスおよびメスインサート嵌合面 - 電線接続面	**IP20** (IPXXB)
導体接続		バネ式
導体断面積	mm^2	0.14 - 2.5
	AWG	26 - 14
機械寿命（着脱）		≥ 500

1)カッコ内の極数はインサート２つを、１つの**エンクロージャ**で使用した場合の組合せです。
2)実際の最大電流を確定するために、周囲温度範囲・導体断面積・極数に基づく電流負荷曲線、またその他制約（導体の連続通電による発熱)や最終製品に要求される安全基準をご確認ください。

CSS　6 極 + ⏚　16A - 500V

エンクロージャ:
サイズ “44.27”　ページ:

Cタイプ IP65/66	387 - 392
C7 IP67 ステンレス鋼レバータイプ	436 - 437
Vタイプ IP65/66	444 - 447
BIGフード	466 - 467
Tタイプ IP65 絶縁タイプ	480 - 481
Tタイプ / W IP66/IP69 絶縁タイプ	489
ハイジェニック T タイプ/H IP66/IP69	501
ハイジェニック T タイプ/C IP66/IP69 -50°C	506
過酷環境タイプ	521
E-Xtreme® 防食タイプ	530 - 531, 542, 550 - 551
EMCタイプ	578
セントラルレバータイプ	603 - 605
LSタイプ	618 - 619
IP68タイプ	**632 - 635**

パネルサポート:　ページ:

COB システム	652 - 653

CNE, CCE, CTSE, CSHインサートと嵌合可能です。

インサート
バネ式デュアル結線
（１極に付き電線２本を接続可能）

詳　細	品　番
バネ式デュアルターミナル結線（１極に付き電線２本を接続可能）	
メスインサート メスコンタクト付き	**CSSF 06**
オスインサート オスコンタクト付き	**CSSM 06**

エンクロージャーはバルクヘッドハウジングまたは
ハイコンストラクションタイプのハウジング・フードを
ご使用ください。

- EN 61984による電気的特性:
  16A　500V　6kV　3
  16A　400/690V　6kV　2
- 認証済み
- UL/CSA 準拠定格電圧: 600V
- 絶縁抵抗: ≧10GΩ
- 周囲温度範囲: -40 °C ... +125 °C
- UL94V-0 難燃熱可塑性樹脂製
- 機械寿命: ≧500回（着脱）
- 接触抵抗: ≦3mΩ
- 許容電流はディレーティング曲線をご覧ください
  28ページに追加詳細があります。

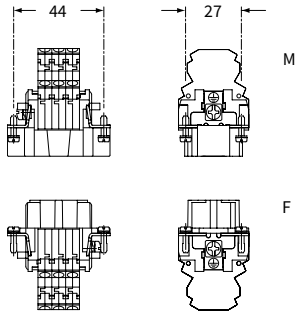

嵌合側（前面）

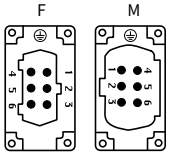

- 適合導体断面積: 0.14〜2.5m^{m}2 - AWG 26〜14
- 電線被覆むき長さ: 9〜11mm

CSS 06 極インサート
ディレーティング曲線

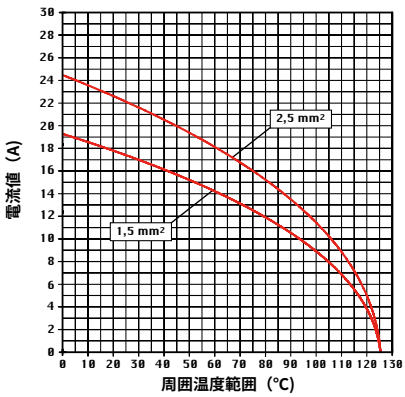

接続方法

step 1

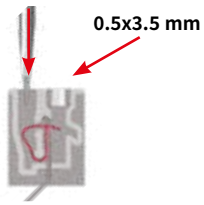

step 2

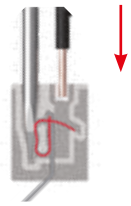

step 3

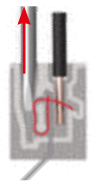

step 4

CSS　10 極 + ⏚　16A - 500V

エンクロージャ:
サイズ “57.27”　　ページ:

Cタイプ IP65/66	393 - 401
C7 IP67 ステンレス鋼レバータイプ	438
Vタイプ IP65/66	448 - 453
BIGフード	468 - 469
Tタイプ IP65 絶縁タイプ	482 - 483
Tタイプ / W IP66/IP69 絶縁タイプ	490
ハイジェニック T タイプ/H IP66/IP69	502
ハイジェニック T タイプ/C IP66/IP69 -50°C	507
過酷環境タイプ	522
E-Xtreme® 防食タイプ	532 - 533, 543, 552 - 553
EMCタイプ	579
セントラルレバータイプ	606 - 608
LSタイプ	620 - 621
IP68タイプ	636 - 639

パネルサポート:　　ページ:

COB システム	652 - 653

CNE, CCE, CTSE, CSHインサートと嵌合可能です。

インサート
バネ式デュアル結線
（１極に付き電線２本を接続可能）

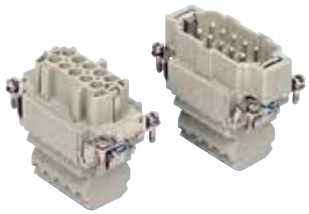

詳　細	品　番
バネ式デュアルターミナル結線（１極に付き電線２本を接続可能）	
メスインサート メスコンタクト付き	**CSSF 10**
オスインサート オスコンタクト付き	**CSSM 10**

エンクロージャーはバルクヘッドハウジング
またはハイコンストラクションタイプの
ハウジング・フードをご使用ください。

- EN 61984による電気的特性:
  16A　500V　6kV　3
  16A　400/690V　6kV　2
- 認証済み
- UL/CSA 準拠定格電圧: 600V
- 絶縁抵抗: ≧10GΩ
- 周囲温度範囲: -40 °C ... +125 °C
- UL94V-0 難燃熱可塑性樹脂製
- 機械寿命: ≧500回（着脱）
- 接触抵抗: ≦3mΩ
- 許容電流はディレーティング曲線をご覧ください
  28ページに追加詳細があります。

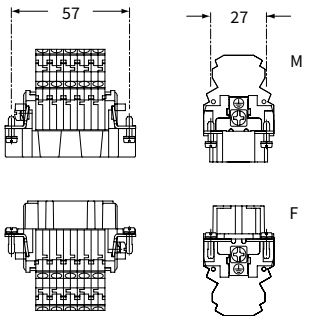

嵌合側（前面）

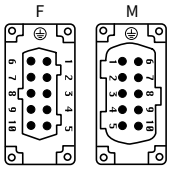

- 適合導体断面積: 0.14〜2.5m^{m}2 - AWG 26〜14
- 電線被覆むき長さ: 9〜11mm

CSS 10 極インサート
ディレーティング曲線

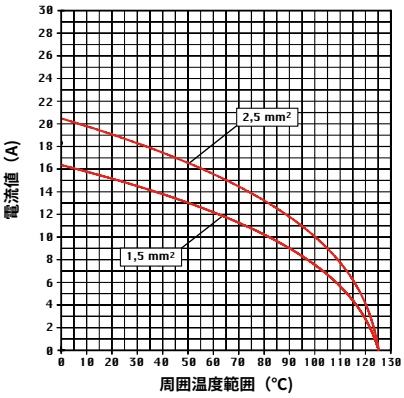

接続方法

step 1

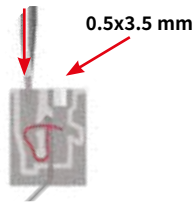

step 2

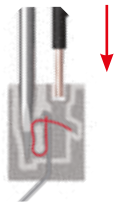

step 3

step 4

CSS　16 極 + ⏚　16A - 500V

エンクロージャ:
サイズ “77.27”　ページ:

Cタイプ IP65/66	402 - 411
C7 IP67 ステンレス鋼レバータイプ	439 - 440
Vタイプ IP65/66	454 - 458
BIGフード	470 - 471
Tタイプ IP65 絶縁タイプ	484 - 485
Tタイプ / W IP66/IP69 絶縁タイプ	491
ハイジェニック T タイプ/H IP66/IP69	503
ハイジェニック T タイプ/C IP66/IP69 -50°C	508
過酷環境タイプ	523
E-Xtreme® 防食タイプ	534 - 535, 544, 554 - 555
EMCタイプ	580
セントラルレバータイプ	609 - 611
LSタイプ	622 - 623
IP68タイプ	640 - 643

パネルサポート:　ページ:

COB システム	652 - 653

CNE, CCE, CTSE, CSHインサートと嵌合可能です。

インサート
バネ式デュアル結線
（１極に付き電線２本を接続可能）

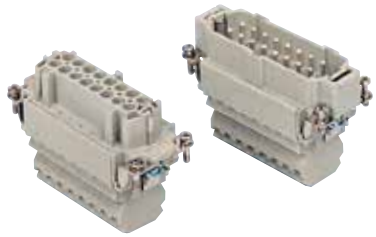

詳　細	品　番
バネ式デュアルターミナル結線（１極に付き電線２本を接続可能）	
メスインサート メスコンタクト付き	**CSSF 16**
オスインサート オスコンタクト付き	**CSSM 16**

エンクロージャーはバルクヘッドハウジング
またはハイコンストラクションタイプの
ハウジング・フードをご使用ください。

- EN 61984による電気的特性:
  16A　500V　6kV　3
  16A　400/690V　6kV　2
- 認証済み
- UL/CSA 準拠定格電圧: 600V
- 絶縁抵抗: ≧10GΩ
- 周囲温度範囲: -40 °C ... +125 °C
- UL94V-0 難燃熱可塑性樹脂製
- 機械寿命: ≧500回（着脱）
- 接触抵抗: ≦3mΩ
- 許容電流はディレーティング曲線をご覧ください
  28ページに追加詳細があります。

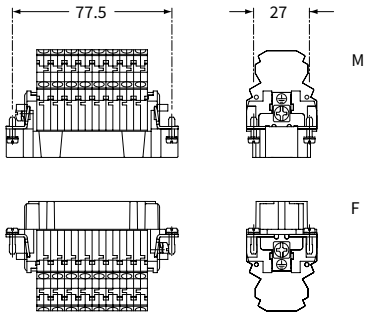

嵌合側（前面）

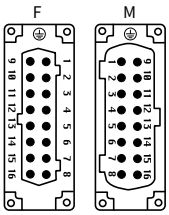

- 適合導体断面積: 0.14〜2.5m^{m2}
- AWG 26〜14- 電線被覆むき長さ: 9〜11mm

CSS 16 極インサート
ディレーティング曲線

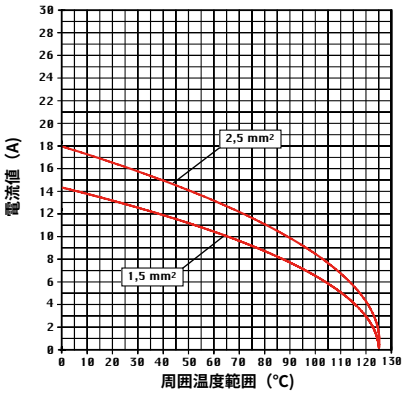

接続方法

step 1

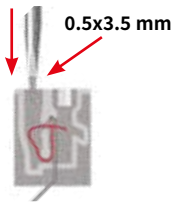

step 2

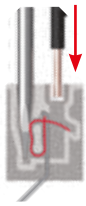

step 3

step 4

CSS　24 極 + ⏚　16A - 500V

エンクロージャ:
サイズ “104.27”　　ページ:

Cタイプ IP65/66	412 - 423
C7 IP67 ステンレス鋼レバータイプ	441 - 442
Vタイプ IP65/66	459 - 463
BIGフード	472 - 473
Tタイプ IP65 絶縁タイプ	486 - 487
Tタイプ / W IP66/IP69 絶縁タイプ	492
ハイジェニック T タイプ/H IP66/IP69	504
ハイジェニック T タイプ/C IP66/IP69 -50°C	509
過酷環境タイプ	524
E-Xtreme® 防食タイプ	536 - 537, 545, 556 - 557
EMCタイプ	581
セントラルレバータイプ	612 - 614
LSタイプ	624 - 625
IP68タイプ	644 - 647

パネルサポート:　　ページ:

COB システム	652 - 653

CNE, CCE, CTSE, CSHインサートと嵌合可能です。

インサート
バネ式デュアル結線
（１極に付き電線２本を接続可能）

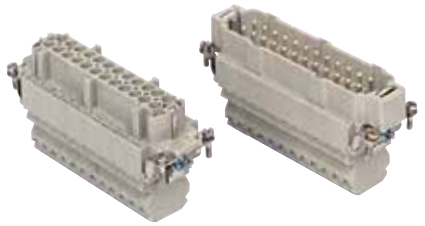

詳　細	品　番
バネ式デュアルターミナル結線（１極に付き電線２本を接続可能）	
メスインサート メスコンタクト付き	**CSSF 24**
オスインサート オスコンタクト付き	**CSSM 24**

エンクロージャーはバルクヘッドハウジングまたはハイコンストラクションタイプのハウジング・フードをご使用ください。

- EN 61984による電気的特性:
  16A　500V　6kV　3
  16A　400/690V　6kV　2
- 認証済み
- UL/CSA 準拠定格電圧: 600V
- 絶縁抵抗: ≧10GΩ
- 周囲温度範囲: -40 °C ... +125 °C
- UL94V-0 難燃熱可塑性樹脂製
- 機械寿命: ≧500回（着脱）
- 接触抵抗: ≦3mΩ
- 許容電流はディレーティング曲線をご覧ください28ページに追加詳細があります。

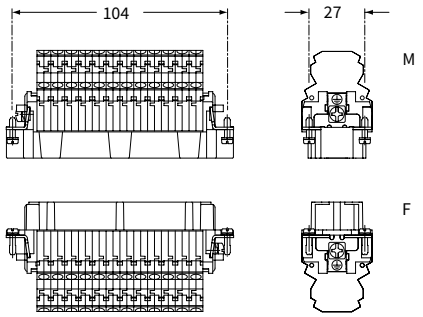

嵌合側（前面）

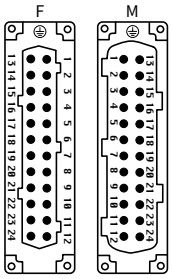

- 適合導体断面積: 0.14〜2.5m^{m}2 - AWG 26〜14
- 電線被覆むき長さ: 9〜11mm

接続方法

step 1

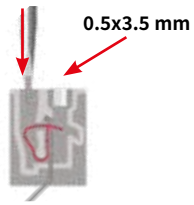

step 2

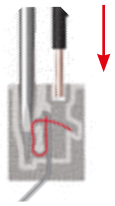

step 3

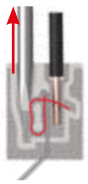

step 4

CSS 24 極 connectorインサート
ディレーティング曲線

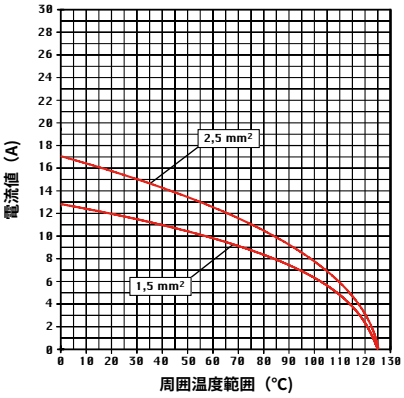

CSS　32 極 + ⏚　16A - 500V

エンクロージャ:
サイズ “77.62”　　ページ:

Cタイプ IP65/66	424 - 429
過酷環境タイプ	525
E-Xtreme® 防食タイプ	546

インサート
バネ式デュアル結線
（１極に付き電線２本を接続可能）

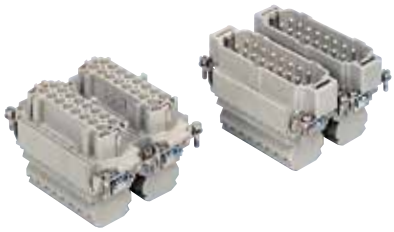

CNE, CCE, CTSE, CSHインサートと嵌合可能です。

詳　細	品　番	品　番
バネ式デュアルターミナル結線 （１極に付き電線２本を接続可能）		
メスインサート メスコンタクト付き, No. (1-16) および (17-32)	**CSSF 16**	**CSSF 16 N**
オスインサート オスコンタクト付き, No. (1-16) および (17-32)	**CSSM 16**	**CSSM 16 N**

エンクロージャーはバルクヘッドハウジング
またはハイコンストラクションタイプの
ハウジング・フードをご使用ください。

- EN 61984による電気的特性:
  16A　500V　6kV　3
  16A　400/690V　6kV　2
- 認証済み
- UL/CSA 準拠定格電圧: 600V
- 絶縁抵抗: ≧10GΩ
- 周囲温度範囲: -40 °C ... +125 °C
- UL94V-0 難燃熱可塑性樹脂製
- 機械寿命: ≧500回（着脱）
- 接触抵抗: ≦3mΩ
- 許容電流はディレーティング曲線をご覧ください
  28ページに追加詳細があります。

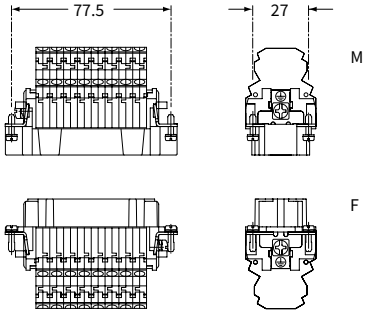

嵌合側（前面）

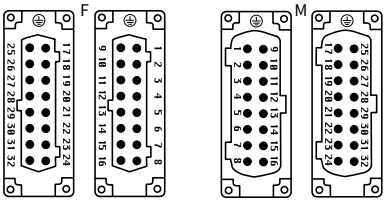

- 適合導体断面積: 0.14〜2.5mm² - AWG 26〜14
- 電線被覆むき長さ: 9〜11mm

接続方法

step 1

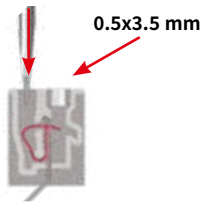

step 2

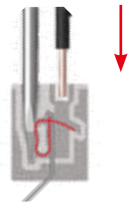

step 3

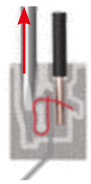

step 4

CSS 32 極インサート
ディレーティング曲線

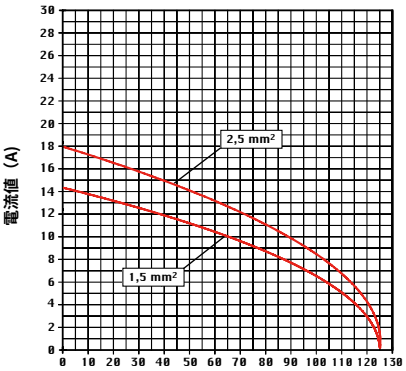

記載の寸法は拘束力を持たず、予告なしに変更される場合があります。下線の商品は日本在庫品です。　イルメジャパン株式会社・tel:0120-920-103・www.ilme.jp

CSS　48 極 + ⏚　16A - 500V

エンクロージャ:
サイズ “104.62”

	ページ:
Cタイプ IP65/66	430
過酷環境タイプ	526
E-Xtreme® 防食タイプ	547

CNE, CCE, CTSE, CSHインサートと嵌合可能です。

インサート
バネ式デュアル結線
（１極に付き電線２本を接続可能）

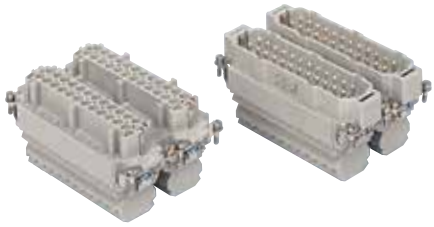

詳　細	品　番	品　番
バネ式デュアルターミナル結線（1極につき２つのバネ端子をもつ端子）		
メスインサート メスコンタクト付き, No. (1-24) および (25-48)	**CSSF 24**	**CSSF 24 N**
オスインサート オスコンタクト付き, No. (1-24) および (25-48)	**CSSM 24**	**CSSM 24 N**

エンクロージャーはバルクヘッドハウジング
またはハイコンストラクションタイプの
ハウジング・フードをご使用ください。

- EN 61984による電気的特性:
  16A　500V　6kV　3
  16A　400/690V　6kV　2
- 認証済み
- UL/CSA 準拠定格電圧: 600V
- 絶縁抵抗: ≧10GΩ
- 周囲温度範囲: -40 °C ... +125 °C
- UL94V-0 難燃熱可塑性樹脂製
- 機械寿命: ≧500回（着脱）
- 接触抵抗: ≦3mΩ
- 許容電流はディレーティング曲線をご覧ください
  28ページに追加詳細があります。

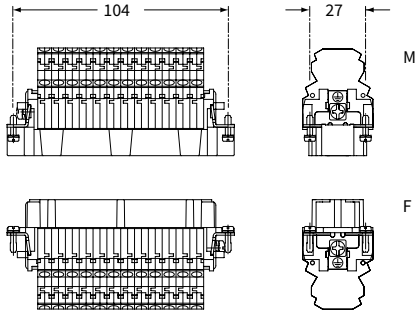

嵌合側（前面）

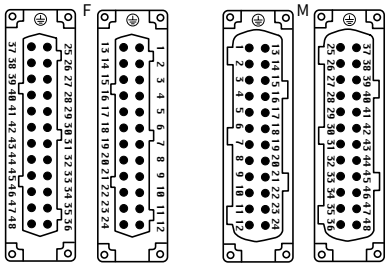

- 適合導体断面積: 0.14〜2.5mm² - AWG 26〜14
- 電線被覆むき長さ: 9〜11mm

CSS 48 極インサート
ディレーティング曲線

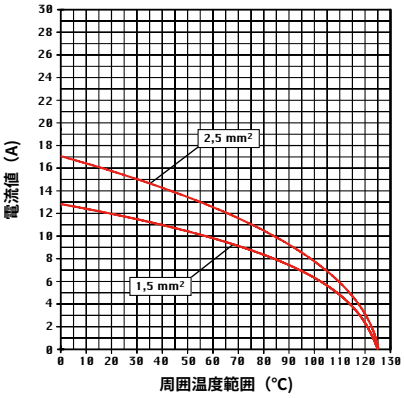

接続方法

step 1

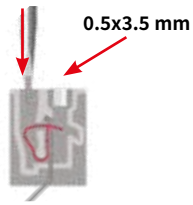

step 2

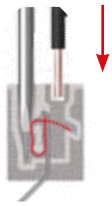

step 3

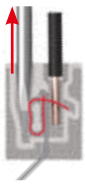

step 4