１台３役　（端子台・中継・パネル接続）

従来の常識を覆す万能コネクタ誕生！

万能配線システム　SQUICH ＋（スクイッチプラス）

好評のツール不要コネクタ SQUICH（スクイッチ）とイルメ独自のエンクロージャシステムにより、制御盤内から外部配線を自由自在にアレンジする万能コネクタシステムです。かんたん配線なのに振動や環境に強く、高い信頼性を持つ配線を実現します。

～省スペースワンタッチ端子台～

SQUICH + COB

DIN レール対応コネクタキャリアで制御盤内コネクタに

- 50mm 幅に最大 42 極の配線が可能
- 大電流・高密度タイプを用意
- 導通チェックが簡単
- 可動式で背面側もアクセスが簡単
- DIN レールに縦・横に配置可能
- ケーブル保護カバーでスッキリ配線

先進のキャリアシステムが
アクセス性の高い配線を実現

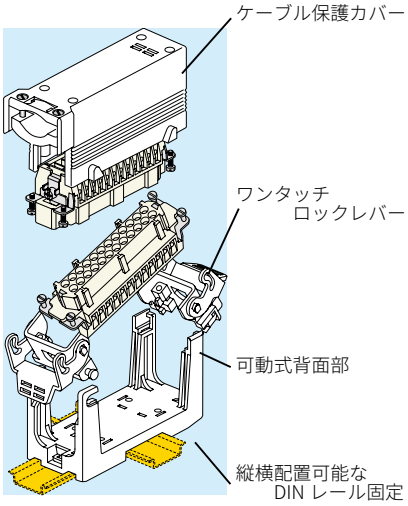

～中継コネクタ・パネル接続～

SQUICH + T

樹脂エンクロージャで軽量・ローコストコネクタに

- 従来比 1/4 の超軽量
- 樹脂ならではの高い絶縁性で安心
- 独自の成形で金属同等の耐衝撃性
- 高い耐候性で塩害の影響ゼロ
- 耐薬品・低温対応で食品用途にも最適

２秒で配線が完了！
わずか２ステップの簡単配線

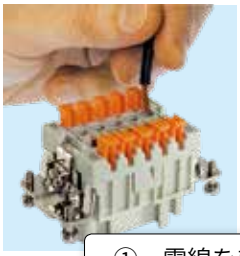

① 電線を差し込んで

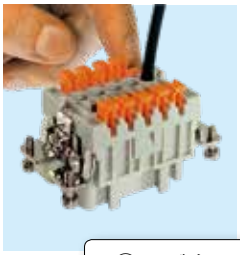

② ボタンを押すだけ！

～用途に合わせた幅広いラインナップ～

産業用コネクタの専門メーカーならではの 4000 種を超えるラインナップから、設置環境や配線方法に応じた最適なエンクロージャをご提案いたします。

CHOOSE YOUR CONNECTOR

ツール不要 SQUICH インサートラインナップ

バリエーション		CSH	CDSH（高密度タイプ）	CSAH(スリムタイプ)	CKSH(小型タイプ)
イメージ			NEW		NEW
極数		6,10,16,24	9,18,27,42	10,16	3,4
定格電流		16A	10A	16A	10A
EN61984　汚染度３	定格電圧	500V	400V	250V	400V
	定格インパルス耐電圧	6kV	6kV	4kV	4kV
接触抵抗		≦ 3m Ω			≦ 1m Ω
絶縁抵抗		≧ 10G Ω			
周囲温度（°C）		-40 ～ +125			
保護等級	エンクロージャ使用	IP65,IP66,IP67,IP68,IP69（エンクロージャによる）		IP65,IP66,IP69（エンクロージャによる）	IP44,IP66/IP67,IP68,IP69（エンクロージャによる）
	エンクロージャなし	IP20			
結線方式		アクチュエータボタン付きバネ式結線			
導体断面積	mm2	0.14 ～ 2.5			
	AWG	26 ～ 14			
耐久性（機械寿命）		≧ 500 回			

イルメ社とその製品について

ILME 社（INDUSTRIA LOMBARDA MATERIALE ELECTROCO SpA）は 1938 年にミラノで創業し、特に産業用設備機器の電子技術分野で事業展開を行って参りました。コネクタ専門メーカーとして業界トップクラスの性能と高次元の信頼性で世界の主要市場において数多くの大手企業と取引を行っております。

イルメジャパン株式会社

イルメの技術を日本にご提供するため、1998 年に設立。
専任のエンジニアが最適商品の選定と技術サポートを行っています。
約 1500 種類 200 万個以上の在庫を常備し、柔軟に納期対応を行っております。

ミラノ　ノバーテ工場

最新の技術・詳細情報は

www.ilme.jp

Creating Connectors

産業用耐環境角形コネクタの専門メーカー

イルメジャパン株式会社

〒 650-0047　神戸市中央区港島南町 5-5-2
TEL: 078-302-2005　FAX: 078-302-2060
info@ilmejapan.co.jp

イタリア（ミラノ）・日本（神戸 / 横浜 / 名古屋）・フランス・ドイツ・イギリス・中国・スェーデン

2017-app5-02