動力・信号・ネットワークからエアー配管まで
モジュールの組合せが自由自在の全く新しいコネクタ

新ユニット追加！

モジュラーユニットシステム　ＭＩＸＯ

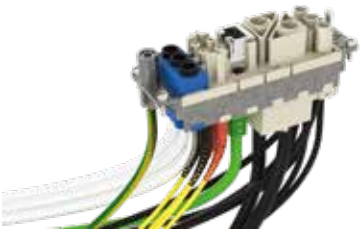

モジュラーユニットシステム　ＭＩＸＯ（ミクソ）は、内部モジュールの組合せで汎用的な電気信号だけでなく、動力・デジタル通信・エアー配管までを一つのコネクタセットにする事ができる画期的なシステムです。

システムのシンプル化に貢献

従来､別々に配線が必要だった各種配線をまとめることで、システムのシンプル化を実現。接続箇所の削減によりトラブルの防止、コスト削減にも貢献します。

組合せ自由自在

組立は用途にあったユニットを自由な組合せでフレームにセットするだけ。
フレームは１～６モジュールを用意。最大１５０極の多点にも対応します。

＜各部の特徴＞

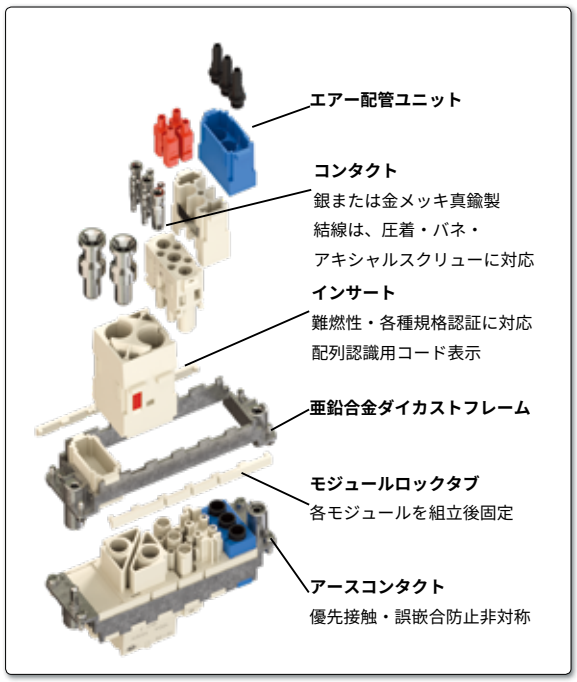

モジュラーユニット種類

タイプ	大容量	高電圧	高密度	シールド	同軸	エアー	RJ-45 (LAN)	NEW ギガビット イーサネット	USB D-Sub	光ファイバー	複合
イメージ											
主な仕様	１極 定格電流 200A 定格電圧 1kV 圧着 ２ユニット	１または２極 定格電流 16A 定格電圧 5kV 圧着 ２ユニット	最大 25 極 定格電流 4A 定格電圧 50V 圧着 １ユニット	最大８×２極 ＋シールド 定格電流 10A 定格電圧 50V 圧着 ２ユニット	４極 50 または 75 Ω 定格電流 1.5A 定格電圧 50V 圧着 １ユニット	２または３極 φ 1.6 ～ 6.0 最大 8Bar 嵌合 １ユニット	**CAT6E$_A$ 対応** 最大 RJ45 × 2 電源搭載タイプ １～３ユニット	**CAT6$_A$ 対応** 最大 5A 圧着・ピン接続 １ユニット	ＵＳＢ コネクタ接続 D-Sub　９ピン 圧着 １ユニット	圧着 １ユニット	電流＋信号 40A３極 ＋ 10A４極 １ユニット
モジュラー品番	CX01 YF/M	CX02 HF/M	CX25 IF/M	CX02 BF/M 01/04/08	CX04 LF/M	CX02 P CX03 P	CX01 J8F/M CX02 JF/M	CX 08 I6F/M	CX01 UF/M CX01 9VF/M	CX 04 SC	CX 3/4 XDF/M

上記以外のタイプ及び仕様詳細は営業担当にお問い合わせください。

幅広いエンクロージャーラインナップ

エンクロージャーは用途に合わせて、イルメの幅広いラインナップからお選びいただけます。

	C-Type	W-Type	EMC	T-Type
イメージ				
特徴	金属製 CLASS 回転レバー IP66	クロム処理金属製 過酷環境用 IP66	電磁波遮蔽 導電ガスケット IP66	軽量樹脂 絶縁・堅牢 化学物質耐性 IP65

	BIG	V-Type	センターレバー	IP68
イメージ				
特徴	大型モジュール 複数エントリー 基板取付可能 IP66	金属製 ステンレスレバー IP67	狭小取付スペース IP65	防水性 機械堅牢 化学物質耐性

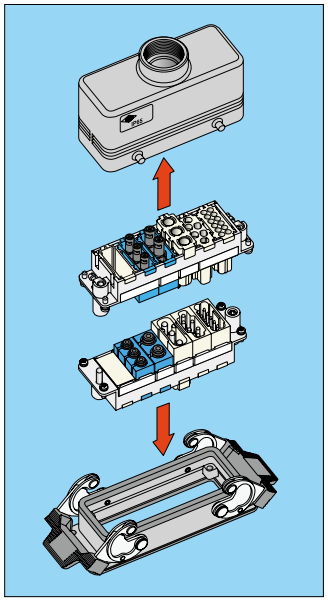

MIXO とエンクロージャの
組合せで自由度がさらにアップ。

イルメ社とその製品について

ILME 社（INDUSTRIA LOMBARDA MATERIALE ELETTRICO SpA）は 1938 年にミラノで創業し、特に産業用設備機器の電子技術分野で事業展開を行って参りました。コネクタ専門メーカーとして業界トップクラスの性能と高次元の信頼性で世界の主要市場において数多くの大手企業と取引を行っております。

イルメジャパン株式会社

イルメの技術を日本にご提供するため、1998 年に設立。
専任のエンジニアが最適商品の選定と技術サポートを行っています。
約 1500 種類 200 万個以上の在庫を常備し、柔軟に納期対応を行っております。

ミラノ　ノバーテ工場

最新の技術・詳細情報は

www.ilme.jp

Creating Connectors

産業用耐環境角形コネクタの専門メーカー

イルメジャパン株式会社

〒 650-0047　神戸市中央区港島南町 5-5-2
TEL: 078-302-2005　FAX: 078-302-2060
info@ilmejapan.co.jp

イタリア（ミラノ）・日本（神戸 / 名古屋 / 横浜）・フランス・ドイツ・イギリス・中国・スェーデン

2015-app8-01