CH connettori da incasso

frutti		pag.:
CD	40, 64 poli + ⏚	**70, 72**
CDD	24, 42, 72, 108 poli + ⏚	**76 - 81**
CDS	9, 18, 27, 42 poli + ⏚	**-**
CDSH	9, 18, 27, 42 poli + ⏚	**86 - 89**
CDSH NC	6 poli + ⏚	**95**
CNE	6, 10, 16, 24 poli + ⏚	**110 - 113**
CSE	6, 10, 16, 24 poli + ⏚	**-**
CSH	6, 10, 16, 24 poli + ⏚	**110 - 113**
CSH S	6, 10, 16, 24 poli + ⏚	**122 - 125**
CCE	6, 10, 16, 24 poli + ⏚	**130 - 133**
CMSH	3+2, 6+2, 10+2 (aux) poli + ⏚	**136 - 140**
CMCE	3+2, 6+2, 10+2 (aux) poli + ⏚	**137 - 141**
CSS	6, 10, 16, 24 poli + ⏚	**148 - 151**
CQE	10, 18, 32, 46 poli + ⏚	**168 - 171**
CQEE	40, 64 poli + ⏚	**176 - 177**
CP	6 poli + ⏚	**178**
CX	8/24, 6/36, 12/2 poli + ⏚	**194 - 199**
CX	4/0, 4/2, 4/8, 6/6 poli + ⏚	**200 - 206**
MIXO	2, 3, 4, 6 moduli	**262 - 317**

custodie da incasso con 2 o 4 piolini

custodie da incasso

descrizione	codice articolo	codice articolo C-TYPE	codice articolo C7
grandezza “44.27”	**CHI 06 LCH** [1]		**C7I 06 L**
grandezza “57.27”	**CHI 10 CH** [2]	**CHI 10**	**C7I 10**
grandezza “77.27”	**CHI 16 CH** [2]	**CHI 16**	**C7I 16**
grandezza “104.27”	**CHI 24 CH** [2]	**CHI 24**	**C7I 24**

dima di foratura per custodie da incasso

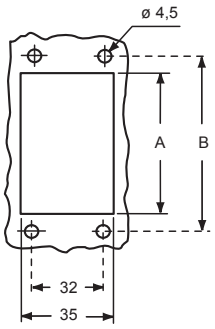

codice articolo	A	B
CHI 06 LCH - C7I 06 L	52	70
CHI 10 CH - CHI 10 - C7I 10	65	83
CHI 16 CH - CHI 16 - C7I 16	86	103
CHI 24 CH - CHI 24 - C7I 24	112	130

NOTA IMPORTANTE: Le custodie garantiscono il grado di protezione IP66 quando sono accoppiate e bloccate tramite le leve di chiusura.

Type 4/4X/12

EN 60529 IP66 IP69 IEC 60529 **CHI**

EN 60529 IP66 IP67 IP69 IEC 60529 **C7I**

[1] abbinabile solo con custodie con leva V-Type e con leva in plastica JEI®
[2] abbinabili anche a custodie:
- custodie da parete (CHP / MHP...)
- custodie mobili con leva e guarnizione (LG)

CHI 06 LCH

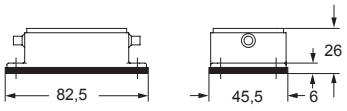

CHI 10 CH

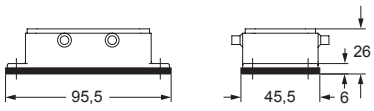

CHI 16 CH

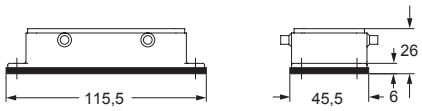

CHI 24 CH

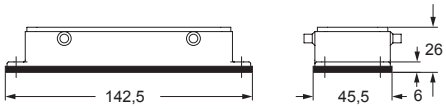

CHI

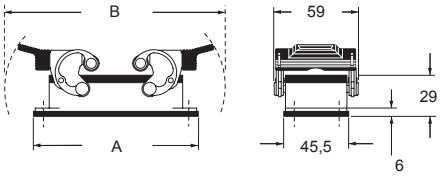

codice articolo	A	B
CHI 10	95,5	135
CHI 16	115,5	153
CHI 24	142,5	179,5

C7I 06 L

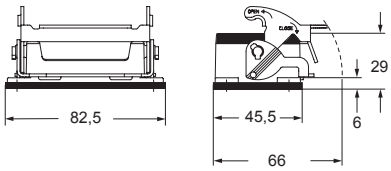

C7I

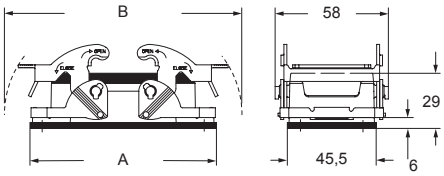

codice articolo	A	B
C7I 10	95,5	122
C7I 16	115,5	142,5
C7I 24	142,5	169

le misure indicate in mm non sono impegnative e possono essere variate senza alcun preavviso

CA ingresso dal basso

frutti		pag.:
CD	64 poli + ⏚	72
CDD	108 poli + ⏚	81
CDS	42 poli + ⏚	-
CDSH	42 poli + ⏚	89
CNE	24 poli + ⏚	113
CSE	24 poli + ⏚	-
CSH	24 poli + ⏚	113
CSH S	24 poli + ⏚	125
CCE	24 poli + ⏚	133
CMSH	10+2 (aux) poli + ⏚	140
CMCE	10+2 (aux) poli + ⏚	141
CSS	24 poli + ⏚	151
CQE	46 poli + ⏚	171
CQEE	64 poli + ⏚	177
CX	4/8 e 6/6 poli + ⏚	204, 206
MIXO	6 moduli	262 - 317

custodie da parete
con 2 leve, ingresso dal basso

descrizione	codice articolo	uscita Pg
con leve, esecuzione alta, ingresso dal basso con adattatore metallico Pg 29 (foro) / Pg 36 (filettatura)	**CAP 24 G36**	36

NOTA IMPORTANTE: Le custodie garantiscono il grado di protezione IP66 quando sono accoppiate e bloccate tramite le leve di chiusura.

CAP G36

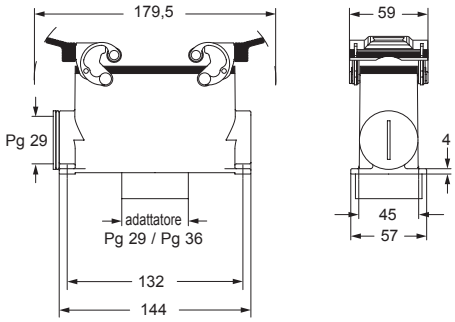

Type 4/4X/12

pressacavo isolante o raccordi
senza guarnizione

pressacavo
con guarnizione O-ring

CYR custodie mobili per cavi tondi passanti

custodie:

grandezza "77.27"
grandezza "104.27"

custodie mobili per cavi tondi passanti

Nota:
non utilizzabili con la serie T-TYPE

descrizione	codice articolo	grandezza
con piolini per 2 leve		
3 fori per cavi tondi Ø 5 - 13,5 mm	**CYR 16.3**	77.27
4 fori per cavi tondi Ø 5 - 13,5 mm	**CYR 24.4**	104.27

Impiego custodie CYR per cavi tondi passanti

Le custodie CYR trovano impiego in quelle applicazioni impiantistiche ove si rende necessario il passaggio di cavi tondi per trasmissione dati (p.e. computer o PLC) attraverso strutture quali quadri di comando o controllo, mantenendo l'integrità delle connessioni dei cavi stessi.

Le custodie sono realizzate in due metà, dispongono di guarnizioni di tenuta per preservare il grado di protezione delle apparecchiature, al loro interno è previsto un dispositivo di bloccaggio rapido dei cavi.

Le custodie CYR 16.3 e 24.4 sono abbinabili alle rispettive **custodie da incasso 2 leve.**

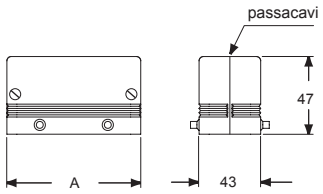

codice articolo	A	passacavo	nr.	grandezza
CYR 16.3	93,5	ø 5 / 13,5	3	77,27
CYR 24.4	120	ø 5 / 13,5	4	104,27

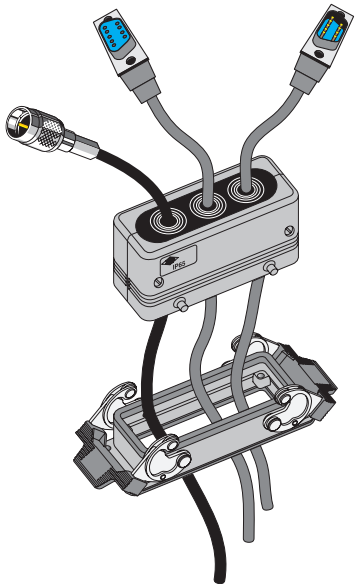

Type 12

IP54

le misure indicate in mm non sono impegnative e possono essere variate senza alcun preavviso

CYG giunti mobili

custodie:

grandezza “77.27”

custodie per giunti mobili

Nota:
non utilizzabili con le serie T-TYPE e IP68

descrizione	codice articolo
senza custodie da incasso (da ordinare separatamente) realizzato in due metà	**CYG 16**

Giunto mobile CYG 16
- Il giunto è realizzato con la custodia CYG 16 e due custodie da incasso “grandezza 77.27” con una o due leve (da ordinare separatamente).
- Il giunto è ideale per connessione di prolunga e/o come adattatore.
- Realizzato in due metà per facilitare le operazioni di cablaggio dei conduttori.
- All’interno del giunto è possibile prevedere due frutti (da ordinarsi separatamente) in differenti combinazioni:
- frutti femmina/femmina (come giunto adattatore)
- frutti maschio/maschio (come giunto adattatore)
- frutti femmina/maschio (come giunto di prolunga)

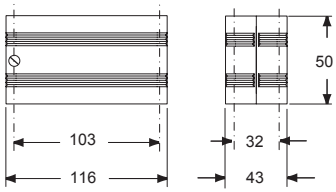

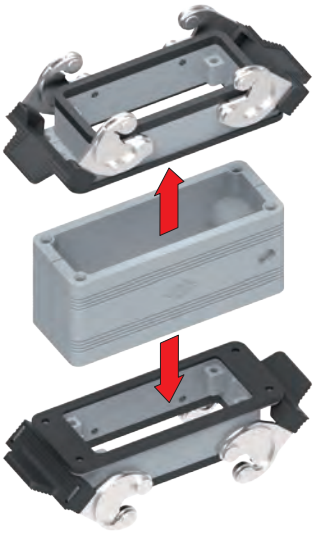

Type
4/4X/12

EN 60529 IP65 IEC 60529

T-BOX giunto di derivazione

custodie:

grandezza “44.27”
grandezza “57.27”

giunto T-BOX a 1 derivazione

giunto T-BOX a 1 derivazione per montaggio su guide DIN

descrizione	codice articolo	codice articolo
per 2 custodie mobili C con leva e guarnizione grandezza “44.27” e una custodia da incasso grandezza “44.27” A	**CYG 06H06**	
per 2 custodie mobili C con leva e guarnizione grandezza “44.27” e una custodia da incasso grandezza “57.27” A	**CYG 06H10**	
per 2 custodie mobili C con leva e guarnizione grandezza “44.27” e una custodia da incasso grandezza “44.27” A		**CYG 06H06D**
per 2 custodie mobili C con leva e guarnizione grandezza “44.27” e una custodia da incasso grandezza “57.27” A		**CYG 06H10D**

Modalità di impiego del giunto di derivazione CYG 06H

La derivazione dei cavi viene realizzata mediante il giunto CYG 06H nelle versioni con 1 o 2 derivazioni.
Nelle due cavità laterali è possibile inserire i frutti multipolari grandezza “44.27”.
Il tutto si accoppia alle custodie mobili con 1 leva complete di frutti connettori.
Le facce frontali sono predisposte per delle custodie da incasso grandezza “44.27” e/o “57.27”.
Il giunto può essere utilizzato anche come adattatore utilizzando una combinazione di differenti versioni di frutti.
È possibile utilizzare il coperchio CHC 06 LG per la chiusura delle facce laterali del giunto.
Nelle derivazioni, i frutti serie CSS con doppio morsetto a molla, permettono di collegare due conduttori senza necessità di alloggiare eventuali morsetti supplementari all’interno del giunto.

CYG...H06 / H10

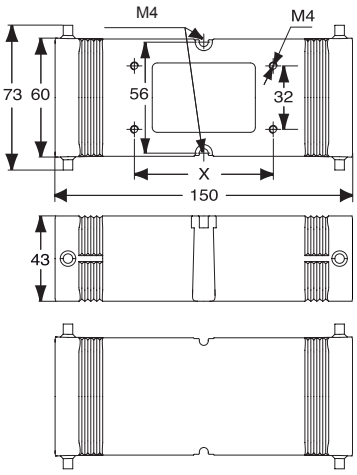

codice articolo	X
CYG 06H06	70
CYG 06H10	83

CYG...H06D / H10D

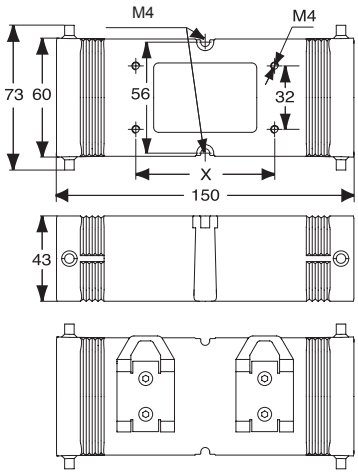

codice articolo	X
CYG 06H06D	70
CYG 06H10D	83

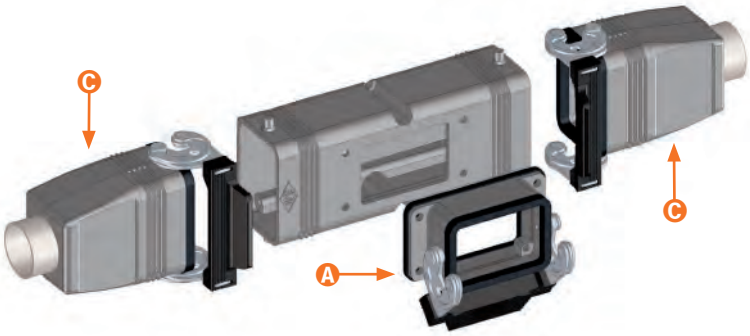

codice articolo	A	C
CYG 06H06	06	06
CYG 06H10	10	06
CYG 06H06D	06	06
CYG 06H10D	10	06

Legenda:
A custodie da incasso
C custodie mobili con leva e guarnizione (LG)

Type 4/4X/12

EN 60529 IP66 IP69 IEC 60529

CUSTODIE SPECIALI

le misure indicate in mm non sono impegnative e possono essere variate senza alcun preavviso

T-BOX giunto di derivazione

custodie:

grandezza “44.27”
grandezza “57.27”

giunto T-BOX a 2 derivazioni

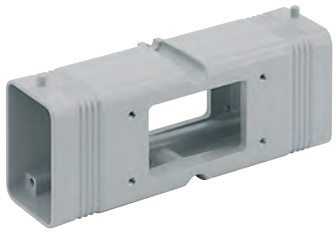

giunto T-BOX a 2 derivazioni

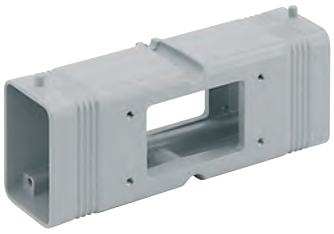

descrizione	codice articolo	codice articolo
per 2 custodie mobili C con leva e guarnizione grandezza “44.27” e una custodia da incasso grandezza “44.27” B lato fissaggio, e una custodia da incasso grandezza “57.27” A	**CYG 06H0610**	
per 2 custodie mobili C con leva e guarnizione grandezza “44.27” e una custodia da incasso grandezza “57.27” B lato fissaggio e una custodia da incasso grandezza “44.27” A	**CYG 06H1006**	
per 2 custodie mobili C con leva e guarnizione grandezza “44.27” e due custodie da incasso grandezza “44.27” A e B		**CYG 06H0606**
per 2 custodie mobili C con leva e guarnizione grandezza “44.27” e due custodie da incasso grandezza “57.27” A e B		**CYG 06H1010**

Modalità di impiego del giunto di derivazione CYG 06H

La derivazione dei cavi viene realizzata mediante il giunto CYG 06H nelle versioni con 1 o 2 derivazioni.
Nelle due cavità laterali è possibile inserire i frutti multipolari grandezza “44.27”.
Il tutto si accoppia alle custodie mobili con 1 leva complete di frutti connettori.
Le facce frontali sono predisposte per delle custodie da incasso grandezza “44.27” e/o “57.27”.
Il giunto può essere utilizzato anche come adattatore utilizzando una combinazione di differenti versioni di frutti.
È possibile utilizzare il coperchio CHC 06 LG per la chiusura delle facce laterali del giunto.
Nelle derivazioni, i frutti serie CSS con doppio morsetto a molla, permettono di collegare due conduttori senza necessità di alloggiare eventuali morsetti supplementari all’interno del giunto.

CYG...H0610 / H1006

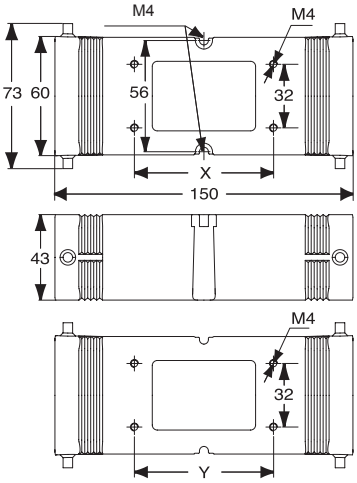

codice articolo	X	Y
CYG 06H0610	83	70
CYG 06H1006	70	83

CYG...H0606 / H1010

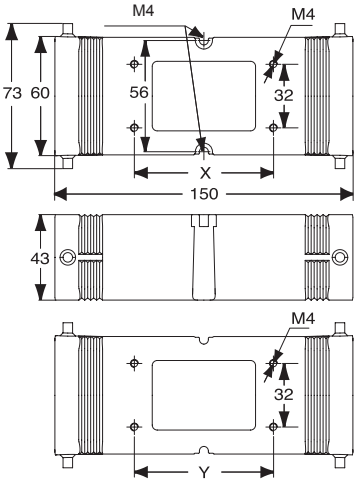

codice articolo	X	Y
CYG 06H0606	70	70
CYG 06H1010	83	83

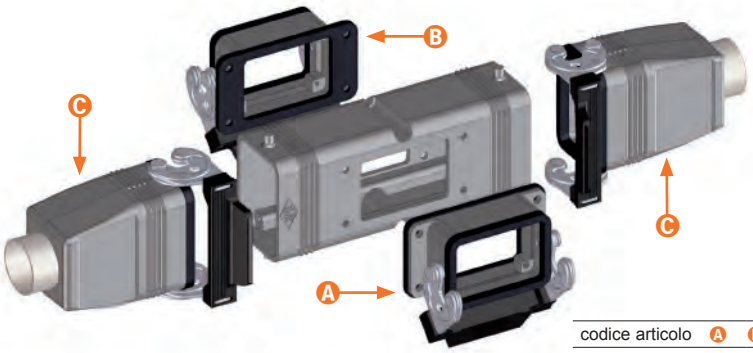

codice articolo	A	B	C
CYG 06H0610	06	10	06
CYG 06H1006	10	06	06
CYG 06H0606	06	06	06
CYG 06H1010	10	10	06

Legenda:
A custodie da incasso
B custodie da incasso
C custodie mobili con leva e guarnizione (LG)

Type 4/4X/12

EN 60529 IP66 IP69 IEC 60529

CUSTODIE SPECIALI

GRADO DI PROTEZIONE

La custodia fissa, la guarnizione di tenuta e il meccanismo di chiusura del connettore proteggono il collegamento da influenze esterne come urti meccanici, corpi estranei, umidità, polvere, acqua o altri fluidi come detergenti e refrigeranti, oli, ecc. Il grado di protezione della custodia fissa è spiegato nelle norme IEC 60529, DIN EN 60529, che classificano le custodie in base alla protezione dai corpi estranei e dall'acqua.
La tabella che segue illustra la **Guida alla classificazione IP (Ingress Protection)**.

PRIMO numero del grado	Grado di protezione **SOLIDI**	
0		Nessuna protezione
1	mm 50	Protetto dall'accesso alle parti pericolose con il dorso della mano ed dall'accesso di corpi estranei solidi di Ø 50 mm o superiore
2	mm 12	Protetto dall'accesso alle parti pericolose con un dito e dall'accesso di corpi estranei solidi di Ø 12,5 mm o superiore
3		Protetto dall'accesso alle parti pericolose con un attrezzo e dall'accesso di corpi estranei solidi di Ø 2,5 mm o superiore
4		Protetto dall'accesso alle parti pericolose con un filo e dall'accesso di corpi estranei solidi di Ø 1,0 mm o superiore
5		Protetto dall'accesso alle parti pericolose con un filo, a tenuta di polvere (nessun deposito di polvere pericoloso)
6		Protetto dall'accesso alle parti pericolose con un filo, a tenuta stagna di polvere (protezione totale contro la polvere)

SECONDO numero del grado	Grado di protezione **ACQUA**	
0		Nessuna protezione
1		Protetto contro la caduta verticale di gocce d'acqua
2	15°	Protetto contro la caduta verticale di gocce d'acqua quando la custodia è inclinata fino a 15° (su entrambi i lati della verticale)
3		Protetto contro acqua nebulizzata (quando la custodia è inclinata fino a 60° su entrambi i lati della verticale)
4		Protetto contro gli spruzzi d'acqua da qualsiasi direzione
5		Protetto contro getti d'acqua da qualsiasi direzione
6		Protetto contro getti d'acqua ad alta pressione da qualsiasi direzione (come onde di mare)
7	30' m 1	Protetto contro gli effetti dell'immersione temporanea in acqua a una profondità massima di 1 metro per 30 minuti
8		Protetto contro gli effetti dell'immersione continua in acqua a profondità e/o durata concordate; più rigoroso del numero 7
9		Protetto contro getti d'acqua ad alta pressione e temperatura da qualsiasi direzione

ESEMPI DI CLASSIFICAZIONE

IP 6 5

Descrizione secondo IEC 60529

PASSAGGIO DA FILETTATURE PG A FILETTATURE METRICHE

Dopo il 31 dicembre 1999 la norma tedesca di sicurezza DIN VDE 0619 (1987-09) e le norme ivi richiamate - DIN 46319 per le dimensioni con filettatura metrica e DIN 46320 (T1-T4), DIN 46255 e DIN 46259 per le dimensioni con filettatura Pg (Panzerrohr-Gewinde = letteralmente ”filettatura per tubi corazzati”) - sono state ritirate e dal 1° gennaio 2000 per le nuove costruzioni è in vigore la norma Europea EN 50262 “Pressacavi metrici per installazioni elettriche”.

Tale norma definisce per i pressacavi le nuove grandezze con filettatura metrica secondo la norma EN 60423 e stabilisce le prescrizioni di sicurezza.

Non specifica le dimensioni, quali ad esempio la grandezza della chiave di serraggio, la diagonale di ingombro, né le dimensioni delle guarnizioni di tenuta, come facevano le norme DIN ritirate per i pressacavi Pg.

Essa è definitivamente entrata in vigore il 1° aprile 2001 con il ritiro delle norme nazionali contrastanti.

Valida in tutti i Paesi membri del CENELEC (Comitato Europeo per la Normazione Elettrica) e la sua pubblicazione ha imposto per i connettori multipolari per usi industriali l’ampliamento dell’offerta a nuove versioni di custodie con uscita cavo predisposta per pressacavi metrici.

NOTA – Nel 2016 la nuova norma EN 62444:2013 “Pressacavi per installazioni elettriche” ha sostituito la precedente coprendo solo pressacavi con filettatura metrica il cui range è ora da M6 a M110 (precedentemente fino a M75).

I costruttori di pressacavi hanno affiancato alle serie con grandezze Pg, per la loro graduale sostituzione, nuove serie metriche. Il periodo di transizione indicato nella norma avrebbe dovuto terminare il 1° marzo 2001, data dopo la quale l’impiego di dispositivi di ingresso cavi con filettatura Pg e conseguentemente di custodie predisposte con filettature Pg avrebbe dovuto aver termine nelle nuove installazioni. È tuttavia possibile continuare a utilizzare sia i dispositivi di uscita cavo che le relative custodie con filettatura Pg come parti di ricambio. Per la marcatura **CE** obbligatoria di tali articoli è sufficiente il rispetto delle condizioni di sicurezza richieste dalla Direttiva Bassa Tensione, tuttavia il rispetto dei requisiti di sicurezza della norma EN 62444 fornisce la presunzione di conformità.

Per distinguere le custodie mobili e le custodie fisse da parete con uscite metriche dalle rispettive versioni Pg (identificate da un precodice C), i tipi metrici ILME sono identificati da un precodice M. La seguente tabella di trasposizione indica la regola di corrispondenza adottata nella maggior parte dei casi da ILME per la creazione delle nuove versioni metriche.

Tabella di trasposizione Pg → metrica

Pg	Metrica
Pg 11	M20
Pg 13.5	M20
Pg 16	M20
Pg 21	M25
Pg 29	M32
Pg 36	M40
Pg 42	M50

Diametro dei cavi utilizzabili con i pressacavi ILME

∅ in mm	Filettatura metrica				
Serie	**20**	**25**	**32**	**40**	**50**
AS M..P	6 - 12,5	10 - 18	14 - 24	15 - 24	23 - 30
AS M..E	8 - 12,5	13,5 - 18	17 - 24	—	—
AG M..T	6 - 8 -10	11 - 14 - 17	19 - 21 -24	26 - 29 - 32	35 - 38 - 41
AG M..I	5 - 12,5	9 - 18	14 - 25	18 - 32	24 - 38,5
AG M..R	6 - 8 -10	11 - 14 - 17	19 - 21 - 24	—	—

Per maggiori informazioni consultare il catalogo tecnico su www.ilme.com