品番

TM 1663 SSP

製品説明	
製品タイプ	2K
シリーズ	2TSSP
極数	2極 + ⏚
時計位置	6
サイズ	114x255
仕様	2SP 2SC
技術データ	
電流	16 A
電圧	200 - 250 V
IP 保護等級	IP66 / IP67
技術詳細	
重さ	1.000,00 g

材料特性	
カラー	RAL 7035
RoHs適合	適合（適用除外品） 6(c): 鉛含有量が重量比4%以下の銅合金
中国RoHs-EFUP適合	50
REACH SVHS物質	適応除外あり 鉛
SCIP番号	Ce861c8d-b979-403b-96d9-80aef6dc281d
認証 / 規格	
参照	EN 60309-1, -2 e -4
ジェネラルオーダリングインフォメーション	
EAN13 コード	8015747100779
パッケージ情報	
パッケージ重量	9,45 kg
パッケージ体積	52,36 dm³
パッケージ　詳細	カートンボックス
パッケージ　数量	9 個
パッケージ EAN コード	8015747103367
サブパッケージ 長さ	95,00 mm
サブパッケージ 高さ	40,00 mm
サブパッケージ 幅	253,00 mm
サブパッケージ 重量	1,05 kg
サブパッケージ 体積	0,96 dm³
サブパッケージ 詳細	プラスチック包装
サブパッケージ 数量	1 個
サブパッケージ EAN バーコード	8015747103374

品番

TM 1663 SSP

カタログ図面

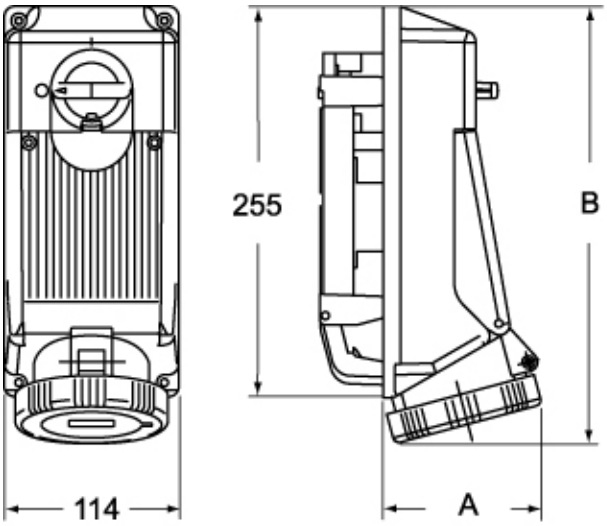

	A	B
2P+⏚	83	276
3P+⏚	85	276
3P+N+⏚	90	277

メモ

mmで示されている寸法は拘束力がなく、予告なく変更される場合があります。