品番

TAVW 24G40B

フード, T-タイプ /W シリーズ, 2レバー付き, M40 トップ ケーブルエントリー, サイズ "104.27", 組込済み保護アースジャンパー付き

製品説明	
製品タイプ	フード
シリーズ	T-タイプ /W 過酷環境対応
クロージングタイプ	2レバー付
サイズ	サイズ"104.27"
ケーブルエントリー	トップケーブルエントリー アダプタ無し M40
仕様	保護アースジャンパー組み込み済み
技術データ	
IP 保護等級	IP66 / IP69
技術詳細	
重さ	0,50 g
動作温度範囲（最小・最大）	-40°C ... +90°C

材料特性	
主な素材	ポリプロピレン
その他の素材	レバー: ポリアミド(PA) ガスケット: FKM PEジャンパー: 真鍮亜鉛メッキ
カラー	RAL 7012, RAL 7001
RoHs適合	適合
中国RoHs-EFUP適合	E
REACH SVHS物質	いいえ
認証 / 規格	
認証	DNV, BV
UL	ECBT2
cUL	ECBT8
ジェネラルオーダリングインフォメーション	
EAN13 コード	8015747277891
パッケージ情報	
パッケージ長さ	290,00 mm
パッケージ高さ	250,00 mm
パッケージ幅	360,00 mm
パッケージ体積	26,10 dm³
パッケージ　詳細	カートンボックス
パッケージ　数量	20 個
パッケージ EAN コード	8015747300957
サブパッケージ 詳細	プラスチック包装
サブパッケージ 数量	5 個
サブパッケージ EAN バーコード	8015747300964

品番

TAVW 24G40B

カタログ図面

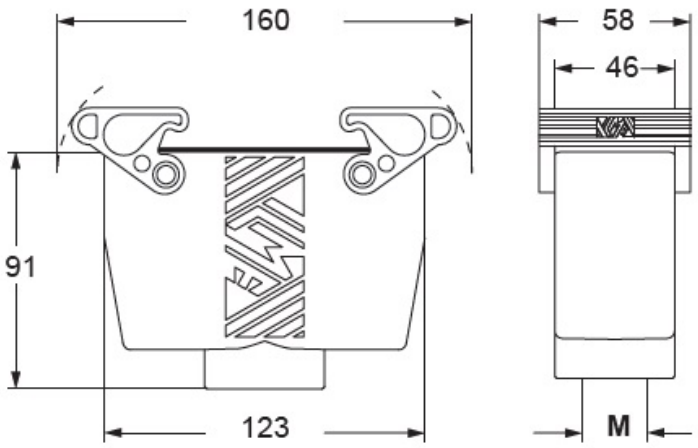

メモ

mmで示されている寸法は拘束力がなく、予告なく変更される場合があります。