品番

MZVS 25 L20

フード, EMC シリーズ, 2ペグ付, M20 トップエントリー , サイズ "66.16"

製品説明	
製品タイプ	フード
シリーズ	EMC
クロージングタイプ	2ペグ付
サイズ	サイズ"66.16"
ケーブルエントリー	トップケーブルエントリー アダプタ無し M20
技術データ	
IP 保護等級	IP65 / IP66 / IP69
技術詳細	
重さ	96,00 g
動作温度範囲（最小・最大）	-40°C...+125°C

認証 / 規格	
認証	DNV, BV
UL	ECBT2
cUL	ECBT8
ジェネラルオーダリングインフォメーション	
EAN13 コード	8015747154222
ecl@ss 分類	27440202
ETIM 分類	EC000437
パッケージ情報	
パッケージ重量	1,12 kg
パッケージ体積	6,86 dm³
パッケージ　詳細	カートンボックス
パッケージ　数量	10 個
パッケージ EAN コード	8015747229807
サブパッケージ 重量	0,11 kg
サブパッケージ 詳細	プラスチック包装
サブパッケージ 数量	1 個
サブパッケージ EAN バーコード	8015747231886

品番

MZVS 25 L20

カタログ図面

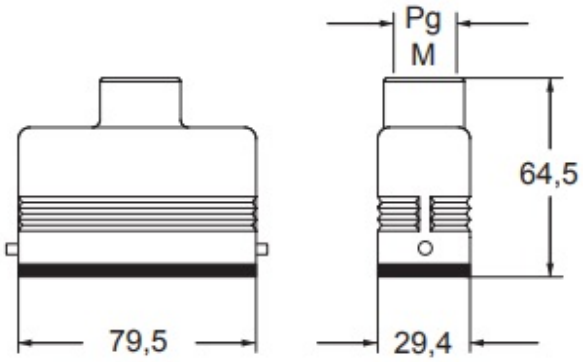

メモ

mmで示されている寸法は拘束力がなく、予告なく変更される場合があります。