品番

MZO 25 L20

フード, IL-BRID シリーズ, 2ペグ付, M20 サイド エントリー , サイズ "66.16"

製品説明	
製品タイプ	フード
シリーズ	IL-BRID
クロージングタイプ	2ペグ付
サイズ	サイズ"66.16"
ケーブルエントリー	サイドケーブルエントリー アダプタ無し M20
技術データ	
IP 保護等級	IP66 / IP67 / IP69
技術詳細	
重さ	116,00 g
動作温度範囲（最小・最大）	-40°C...+125°C

材料特性	
その他の素材	ガスケット: NBR
カラー	RAL 7040
認証 / 規格	
UL	ECBT2
cUL	ECBT8
ジェネラルオーダリングインフォメーション	
EAN13 コード	8015747060301
ecl@ss 分類	27440202
ETIM 分類	EC000437
パッケージ情報	
パッケージ長さ	210,00 mm
パッケージ高さ	75,00 mm
パッケージ幅	180,00 mm
パッケージ重量	2,45 kg
パッケージ体積	2,84 dm³
パッケージ　詳細	カートンボックス
パッケージ　数量	20 個
パッケージ EAN コード	8015747208499
サブパッケージ 重量	0,61 kg
サブパッケージ 詳細	プラスチック包装
サブパッケージ 数量	5 個
サブパッケージ EAN バーコード	8015747208505

品番

MZO 25 L20

カタログ図面

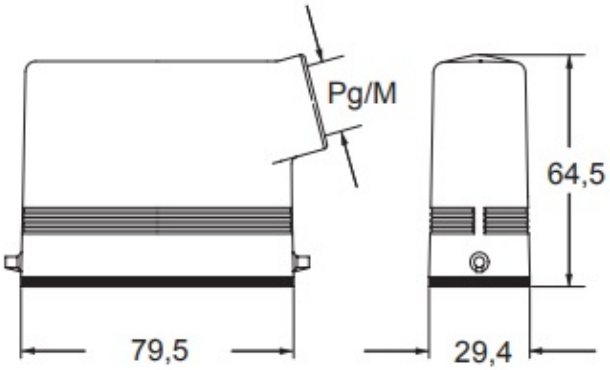

メモ

mmで示されている寸法は拘束力がなく、予告なく変更される場合があります。