品番

MZ7P 15LS225

サーフェイスマウントハウジング, CZ7 シリーズ, 1レバー付, M25 x 2 ケーブルエントリー , サイズ "49.16", 金属カバー付

製品説明	
製品タイプ	サーフェイスマウントハウジング
シリーズ	CZ7
クロージングタイプ	1レバー付
サイズ	サイズ49.16
ケーブルエントリー	ケーブルエントリー付 M25 x 2
仕様	金属カバー付
技術データ	
IP 保護等級	IP66 / IP67 / IP69
技術詳細	
重さ	216,00 g
動作温度範囲（最小・最大）	-40°C...+125°C

材料特性	
その他の素材	レバー: ステンレス鋼
カラー	RAL 7040
認証 / 規格	
UL	ECBT2
cUL	ECBT8
ジェネラルオーダリングインフォメーション	
EAN13 コード	8015747238663
ecl@ss 分類	27440202
ETIM 分類	EC000437
パッケージ情報	
パッケージ長さ	190,00 mm
パッケージ高さ	125,00 mm
パッケージ幅	330,00 mm
パッケージ重量	2,24 kg
パッケージ体積	7,84 dm³
パッケージ　詳細	カートンボックス
パッケージ　数量	10 個
パッケージ EAN コード	8015747238687
サブパッケージ 重量	1,12 kg
サブパッケージ 詳細	プラスチック包装
サブパッケージ 数量	5 個
サブパッケージ EAN バーコード	8015747238694

品番

MZ7P 15LS225

カタログ図面

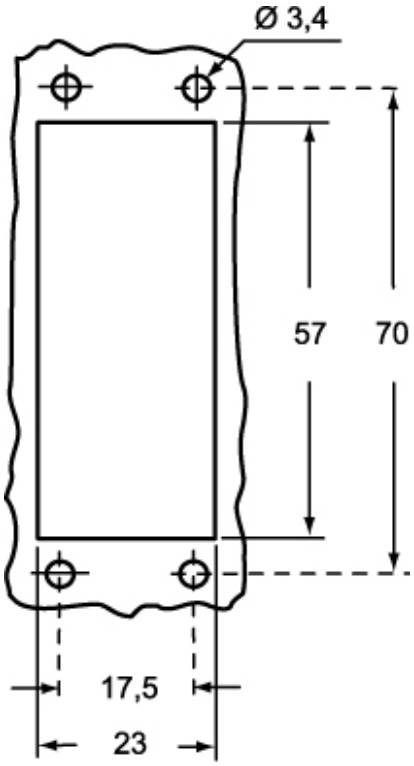

カタログ図面

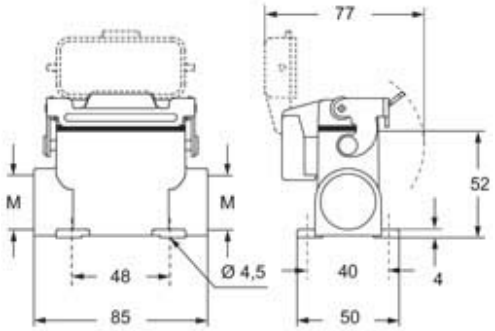

メモ

mmで示されている寸法は拘束力がなく、予告なく変更される場合があります。