品番

MXA 02 O25

フード, MIXO TWOシリーズ, 2ペグ付, M25 サイドエントリー ,2モジュール, PE接続端子及びコンタクト付き

製品説明	
製品タイプ	フード
シリーズ	MIXO TWO
クロージングタイプ	2ペグ付
サイズ	2モジュール
ケーブルエントリー	サイドケーブルエントリー アダプタ無し M25
仕様	保護アース端子付き
技術データ	
IP 保護等級	IP65
技術詳細	
重さ	1,00 g
動作温度範囲（最小・最大）	-40°C...+125°C
PE 接続締付けトルク	1,2 Nm

材料特性	
主な素材	亜鉛ダイカスト
その他の素材	レバー: エンクロージャ 熱可塑性樹脂, ステンレス鋼
カラー	RAL 7040 ライトグレー
RoHs適合	ポリカーボネート
中国RoHs-EFUP適合	E
REACH SVHS物質	いいえ
ジェネラルオーダリングインフォメーション	
EAN13 コード	8015747054942
ecl@ss 分類	27440202
ETIM 分類	EC000437
パッケージ情報	
パッケージ長さ	180,00 mm
パッケージ高さ	120,00 mm
パッケージ幅	155,00 mm
パッケージ体積	3,35 dm³
パッケージ　詳細	カートンボックス
パッケージ　数量	10 個
パッケージ EAN コード	8015747054973
サブパッケージ 詳細	プラスチック袋
サブパッケージ 数量	1 個
サブパッケージ EAN バーコード	8015747055062

品番

MXA 02 O25

カタログ図面

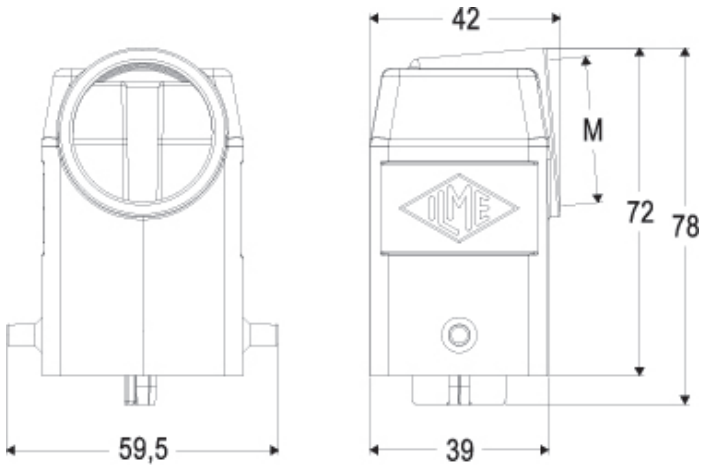

メモ

mmで示されている寸法は拘束力がなく、予告なく変更される場合があります。