品番

MMO 16 X25

フード, 830V シリーズ, 2レバー付, M25 サイドエントリー , サイズ "104.27", ガスケット無し

製品説明	
製品タイプ	フード
シリーズ	830V
クロージングタイプ	2レバー付
サイズ	サイズ104.27
ケーブルエントリー	サイドケーブルエントリー アダプタ無し M25
仕様	ガスケットなし
技術データ	
IP 保護等級	IP65 / IP66 / IP69
技術詳細	
重さ	300,00 g
動作温度範囲（最小・最大）	-40°C...+125°C

材料特性	
カラー	RAL 7040
認証 / 規格	
認証	DNV, BV
UL	ECBT2
cUL	ECBT8
ジェネラルオーダリングインフォメーション	
EAN13 コード	8015747058414
パッケージ情報	
サブパッケージ 重量	1,50 kg
サブパッケージ 詳細	プラスチック包装
サブパッケージ 数量	5 個
サブパッケージ EAN バーコード	8015747107884

品番

MMO 16 X25

カタログ図面

CMO X (CMAO X) - MMO X (MMAO X)

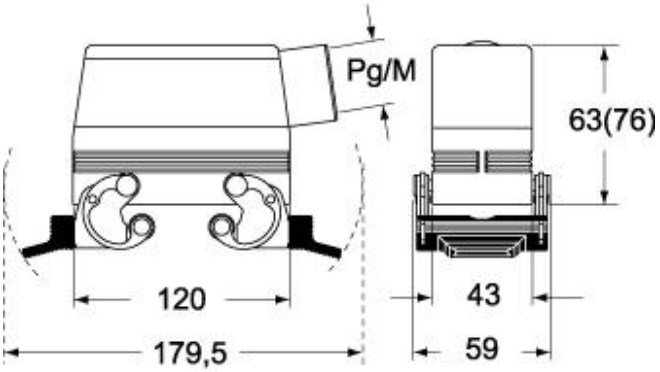

CMV X (CMAV X) - MMV X (MMAV X)

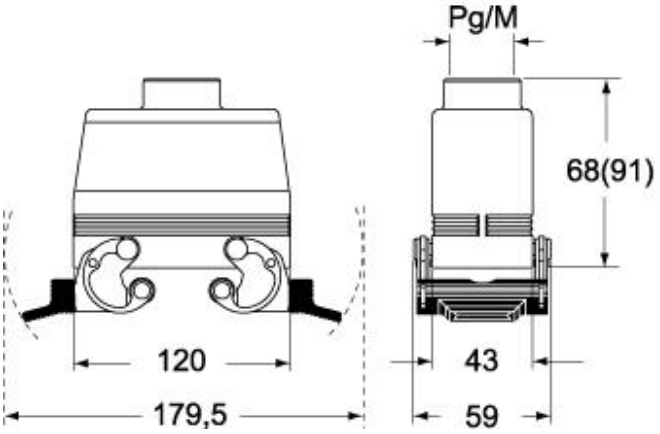

メモ

mmで示されている寸法は拘束力がなく、予告なく変更される場合があります。