品番

MLAP 16.32

サーフェイスマウントハウジング, IL-BRID-タイプ シリーズ, 2レバー付, M32 ケーブルエントリー , サイズ "77.27", ハイコンストラクション

製品説明	
製品タイプ	サーフェイスマウントハウジング
シリーズ	IL-BRID
クロージングタイプ	2レバー付
サイズ	サイズ"77.27"
ケーブルエントリー	ケーブルエントリー付 M32
仕様	ハイコンストラクション
技術データ	
IP 保護等級	IP65 / IP66 / IP69
技術詳細	
重さ	380,50 g
動作温度範囲（最小・最大）	-40°C...+125°C

材料特性	
その他の素材	レバー: ポリアミド(PA) および ステンレス鋼製スチールコア ガスケット: NBR
カラー	RAL 7040 ライトグレー
RoHs適合	適合
中国RoHs-EFUP適合	E
REACH SVHS物質	いいえ
認証 / 規格	
認証	DNV
ジェネラルオーダリングインフォメーション	
EAN13 コード	8015747287739
ecl@ss 分類	27440202
ETIM 分類	EC000437
パッケージ情報	
パッケージ長さ	310,00 mm
パッケージ高さ	175,00 mm
パッケージ幅	205,00 mm
パッケージ重量	4,13 kg
パッケージ体積	11,12 dm³
パッケージ　詳細	カートンボックス
パッケージ　数量	10 個
パッケージ EAN コード	8015747012249
サブパッケージ 重量	2,07 kg
サブパッケージ 詳細	プラスチック包装
サブパッケージ 数量	5 個
サブパッケージ EAN バーコード	8015747065245

品番

MLAP 16.32
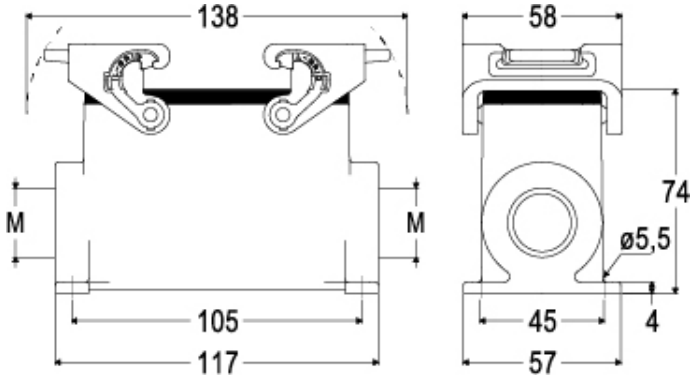
カタログ図面