品番

MKH IAP20

アングル バルクヘッドハウジング, CKH シリーズ, 1 レバー付き, M20 ケーブルエントリー, サイズ "21.21"

製品説明	
製品タイプ	アングルバルクヘッドハウジング
シリーズ	CKH
クロージングタイプ	1レバー付
サイズ	サイズ"21.21"
ケーブルエントリー	ケーブルエントリー付 M20
技術データ	
IP 保護等級	IP44 (CKRH 65/CKRH 65 D キットと共に使用してIP66/IP67/IP69)
技術詳細	
重さ	13,00 g
動作温度範囲（最小・最大）	-40°C...+70°C

材料特性	
主な素材	ポリアミド
その他の素材	ポリプロピレン シリコーンゴム
カラー	RAL 7012, RAL 5005
ジェネラルオーダリングインフォメーション	
EAN13 コード	8015747275408
ecl@ss 分類	27440202
ETIM 分類	EC000437
パッケージ情報	
サブパッケージ 詳細	プラスチック袋
サブパッケージ 数量	1 個
サブパッケージ EAN バーコード	8015747280501

品番

MKH IAP20

カタログ図面

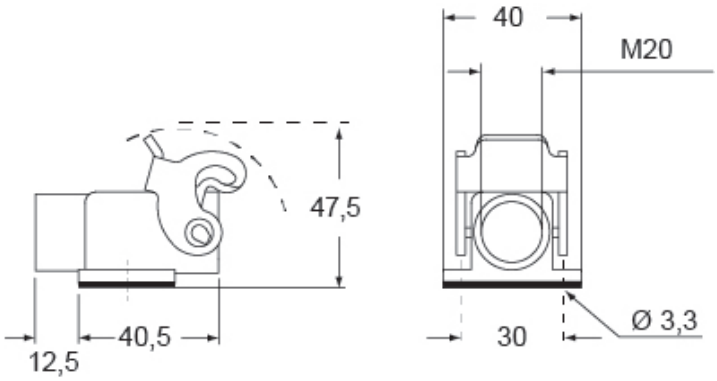

カタログ図面

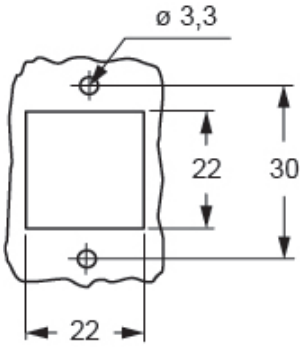

メモ

mmで示されている寸法は拘束力がなく、予告なく変更される場合があります。