品番

MKGH V20

フード, CKH シリーズ, 2 ペグ付き, M20 トップケーブルエントリー, サイズ "21.21"

製品説明	
製品タイプ	フード
シリーズ	CKH
クロージングタイプ	2ペグ付
サイズ	サイズ"21.21"
ケーブルエントリー	トップケーブルエントリー アダプタ無し M20
仕様	ガスケット付
技術データ	
IP 保護等級	IP44 (CKRH 65/CKRH 65 D キットと共に使用してIP66/IP67/IP69)
技術詳細	
重さ	9,50 g
動作温度範囲（最小・最大）	-40°C...+70°C

材料特性	
主な素材	ポリアミド
その他の素材	ガスケット: シリコン
カラー	RAL 7012
ジェネラルオーダリングインフォメーション	
EAN13 コード	8015747279727
ecl@ss 分類	27440202
ETIM 分類	EC000437
パッケージ情報	
サブパッケージ 詳細	プラスチック袋
サブパッケージ 数量	1 個
サブパッケージ EAN バーコード	8015747280471

品番

MKGH V20

カタログ図面

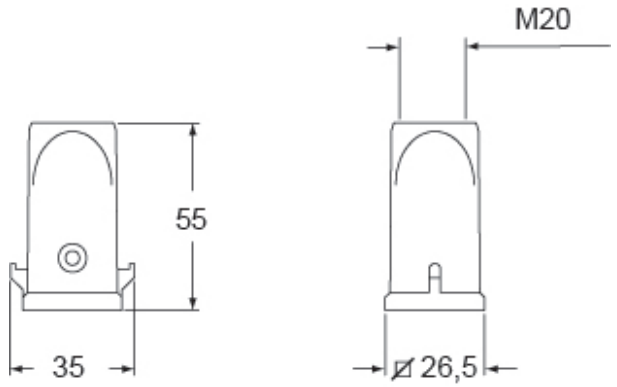

メモ

mmで示されている寸法は拘束力がなく、予告なく変更される場合があります。