品番

MKAS VA25

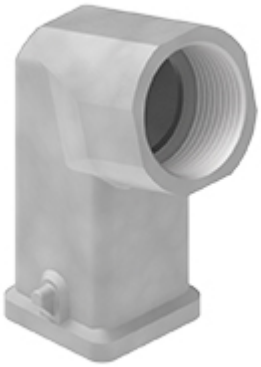

フード, EMC シリーズ, 2ペグ付, M25 サイドエントリー , サイズ "21.21"

製品説明	
製品タイプ	フード
シリーズ	EMC
クロージングタイプ	2ペグ付
サイズ	サイズ"21.21"
ケーブルエントリー	サイドケーブルエントリー アダプタ無し M25
技術データ	
IP 保護等級	IP44 - IP66 / IP67 / IP69 with CKR 65 (D)
技術詳細	
重さ	76,66 g
動作温度範囲（最小・最大）	-40°C...+125°C

材料特性	
主な素材	亜鉛ダイカスト
カラー	グレ RAL 7040
RoHs適合	ポリカーボネート
中国RoHs-EFUP適合	E
REACH SVHS物質	いいえ
ジェネラルオーダリングインフォメーション	
EAN13 コード	8015747291293
ecl@ss 分類	27440202
ETIM 分類	EC000437
パッケージ情報	
サブパッケージ 長さ	185,00 mm
サブパッケージ 高さ	40,00 mm
サブパッケージ 幅	155,00 mm
サブパッケージ 重量	0,77 kg
サブパッケージ 体積	1,15 dm³
サブパッケージ 詳細	カートンボックス
サブパッケージ 数量	10 個
サブパッケージ EAN バーコード	8015747291309

品番

MKAS VA25

カタログ図面

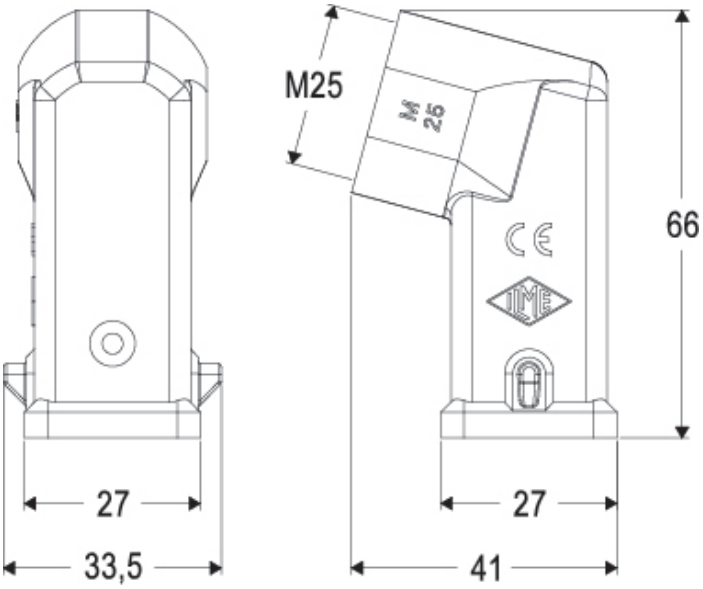

メモ

mmで示されている寸法は拘束力がなく、予告なく変更される場合があります。