品番

MIV 24 YX40

フード,セントラルレバー シリーズ, 1レバー付, M40 トップエントリー , サイズ "104.27", ハイコンストラクション, 傾斜型

製品説明	
製品タイプ	フード
シリーズ	セントラルレバー
クロージングタイプ	1レバー付
サイズ	サイズ"104.27"
ケーブルエントリー	トップケーブルエントリー アダプタ無し M40
仕様	ハイコンストラクション,大容量
技術データ	
IP 保護等級	IP65 / IP66 / IP69
技術詳細	
重さ	433,00 g
動作温度範囲（最小・最大）	-40°C...+125°C

材料特性	
その他の素材	レバー: ステンレス鋼
カラー	RAL 7040
認証 / 規格	
UL	ECBT2
cUL	ECBT8
ジェネラルオーダリングインフォメーション	
EAN13 コード	8015747166911
ecl@ss 分類	27440202
ETIM 分類	EC000437
パッケージ情報	
パッケージ長さ	330,00 mm
パッケージ高さ	170,00 mm
パッケージ幅	230,00 mm
パッケージ重量	4,40 kg
パッケージ体積	12,90 dm³
パッケージ　詳細	カートンボックス
パッケージ　数量	10 個
パッケージ EAN コード	8015747298179
サブパッケージ 重量	0,44 kg
サブパッケージ 詳細	プラスチック包装
サブパッケージ 数量	1 個
サブパッケージ EAN バーコード	8015747169035

品番

MIV 24 YX40

カタログ図面

CIV..YX　MIV..YX

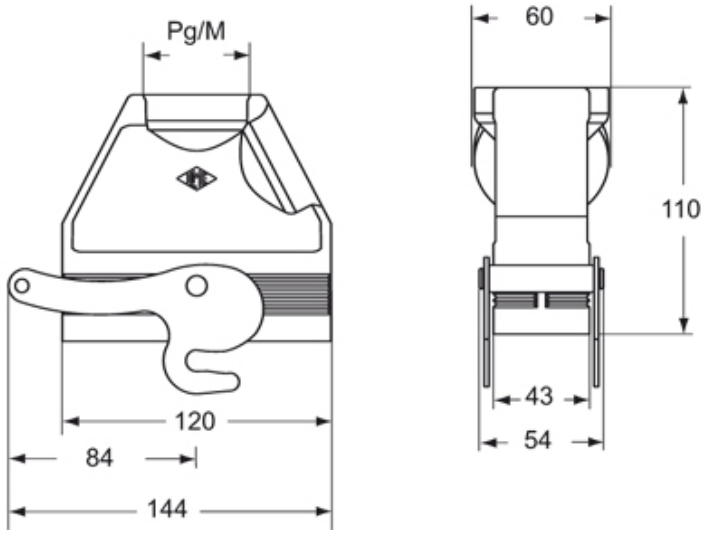

メモ

mmで示されている寸法は拘束力がなく、予告なく変更される場合があります。