品番

MHPR 10.20

サーフェイスマウントハウジング, 180℃シリーズ, 2レバー付, M20 ケーブルエントリー , サイズ "57.27"

製品説明	
製品タイプ	サーフェイスマウントハウジング
シリーズ	180 °C
クロージングタイプ	2レバー付
サイズ	サイズ"57.27"
ケーブルエントリー	ケーブルエントリー付 M20
技術データ	
IP 保護等級	IP65
技術詳細	
重さ	305,00 g
動作温度範囲（最小・最大）	-40°C ... +180°C

材料特性	
RoHs適合	適合
中国RoHs-EFUP適合	E
REACH SVHS物質	いいえ
認証 / 規格	
認証	DNV, BV
UL	ECBT2
cUL	ECBT8
ジェネラルオーダリングインフォメーション	
EAN13 コード	8015747101103
ecl@ss 分類	27440202
ETIM 分類	EC000437
パッケージ情報	
パッケージ長さ	475,00 mm
パッケージ高さ	170,00 mm
パッケージ幅	150,00 mm
パッケージ重量	3,40 kg
パッケージ体積	12,11 dm³
パッケージ　詳細	カートンボックス
パッケージ　数量	10 個
パッケージ EAN コード	8015747249287
サブパッケージ 重量	1,70 kg
サブパッケージ 詳細	プラスチック包装
サブパッケージ 数量	5 個
サブパッケージ EAN バーコード	8015747101332

品番

MHPR 10.20

カタログ図面

CHIR

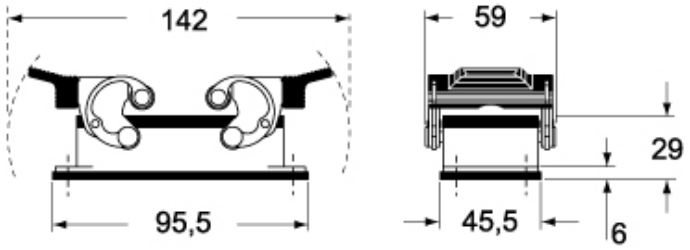

CHPR (CAPR) - MHPR (MAPR)

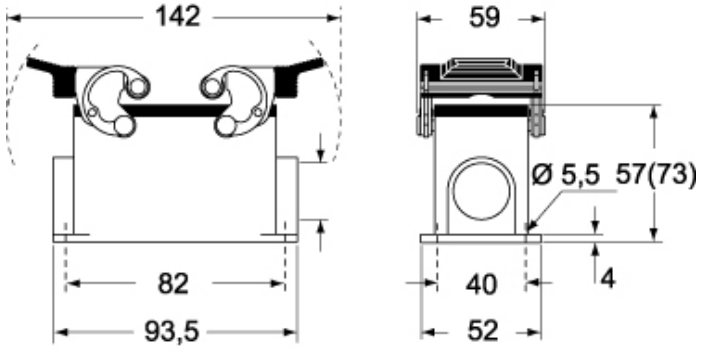

CHCR

メモ

mmで示されている寸法は拘束力がなく、予告なく変更される場合があります。