品番

MHO 48 L32

フード, C-タイプ シリーズ, 2ペグ付, M32 サイドエントリー , サイズ "104.62"

製品説明	
製品タイプ	フード
シリーズ	C-タイプ
クロージングタイプ	2ペグ付
サイズ	サイズ"104.62"
ケーブルエントリー	サイドケーブルエントリー M32
技術データ	
IP 保護等級	IP65 / IP66 / IP69
技術詳細	
重さ	574,50 g
動作温度範囲（最小・最大）	-40°C...+125°C

材料特性	
カラー	RAL 7040
RoHs適合	適合（適用除外品） 6(c): 鉛含有量が重量比4%以下の銅合金
中国RoHs-EFUP適合	50
REACH SVHS物質	適応除外あり 鉛
SCIP番号	15deaf78-e939-4401-a0b0-e2228ca32a03
認証 / 規格	
認証	DNV, BV
UL	ECBT2
cUL	ECBT8
ジェネラルオーダリングインフォメーション	
EAN13 コード	8015747053761
ecl@ss 分類	27440202
ETIM 分類	EC000437
パッケージ情報	
パッケージ長さ	290,00 mm
パッケージ高さ	140,00 mm
パッケージ幅	215,00 mm
パッケージ重量	2,50 kg
パッケージ体積	8,73 dm³
パッケージ　詳細	カートンボックス
パッケージ　数量	4 個
パッケージ EAN コード	8015747053778
サブパッケージ 重量	0,63 kg
サブパッケージ 詳細	プラスチック包装
サブパッケージ 数量	1 個
サブパッケージ EAN バーコード	8015747053785

品番

MHO 48 L32

カタログ図面

CHO L - MHO L - MFO L

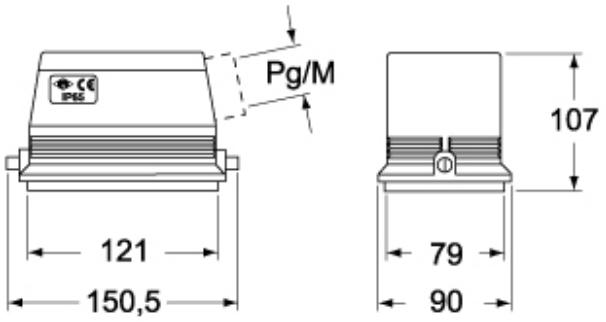

CHV L - MHV L - MFV L

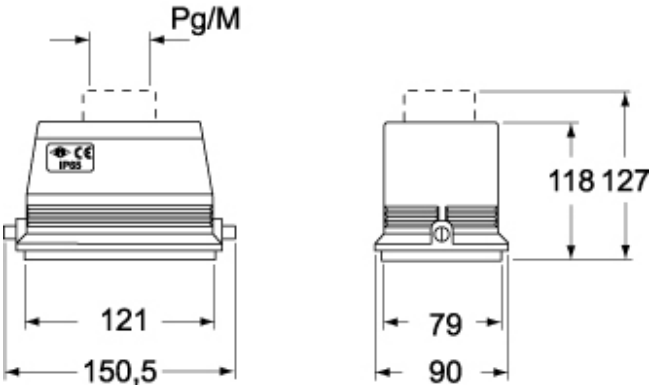

メモ

mmで示されている寸法は拘束力がなく、予告なく変更される場合があります。