品番

CZP 15 LSP21

サーフェイスマウントハウジング, IL-BRID シリーズ, 1レバー付, Pg21 ケーブルエントリー , サイズ "49.16", SIMPLEX セルフクロージングカバー付き

製品説明	
製品タイプ	サーフェイスマウントハウジング
シリーズ	IL-BRID
クロージングタイプ	1レバー付
サイズ	サイズ49.16
ケーブルエントリー	ケーブルエントリー付 Pg21
仕様	SIMPLEXセルフクロージングカバー
技術データ	
IP 保護等級	IP65
技術詳細	
動作温度範囲（最小・最大）	-40°C...+125°C

材料特性	
その他の素材	レバー: ポリアミド(PA) および ステンレス鋼製スチールコア
カラー	RAL 7040
認証 / 規格	
UL	ECBT2
cUL	ECBT8
ジェネラルオーダリングインフォメーション	
EAN13 コード	8015747267502

品番

CZP 15 LSP21

カタログ図面

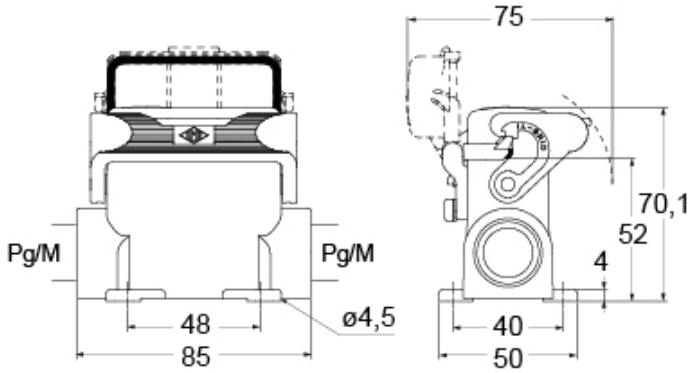

メモ

mmで示されている寸法は拘束力がなく、予告なく変更される場合があります。