品番

CZCR 06 LG

カバー,180℃シリーズ, 1レバー付, サイズ "44.27", ループ付き

製品説明	
製品タイプ	カバー
シリーズ	180 °C
クロージングタイプ	1レバー付
サイズ	サイズ"44.27"
技術データ	
IP 保護等級	IP65
技術詳細	
重さ	75,00 g
動作温度範囲（最小・最大）	-40°C ... +180°C

材料特性	
その他の素材	レバー: ステンレス鋼 ガスケット: FKM
RoHs適合	適合
中国RoHs-EFUP適合	E
REACH SVHS物質	いいえ
認証 / 規格	
認証	DNV, BV
UL	ECBT2
cUL	ECBT8
ジェネラルオーダリングインフォメーション	
EAN13 コード	8015747043915
ecl@ss 分類	27440202
ETIM 分類	EC000437
パッケージ情報	
パッケージ長さ	220,00 mm
パッケージ高さ	130,00 mm
パッケージ幅	240,00 mm
パッケージ重量	1,83 kg
パッケージ体積	6,86 dm³
パッケージ　詳細	カートンボックス
パッケージ　数量	20 個
パッケージ EAN コード	8015747250948
サブパッケージ 重量	0,09 kg
サブパッケージ 詳細	プラスチック袋
サブパッケージ 数量	1 個
サブパッケージ EAN バーコード	8015747250955

品番

CZCR 06 LG

カタログ図面

CHOW (CAOW) - MHOW (MAOW)

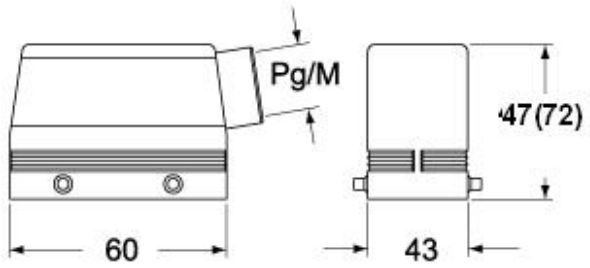

CAVW - MAVW

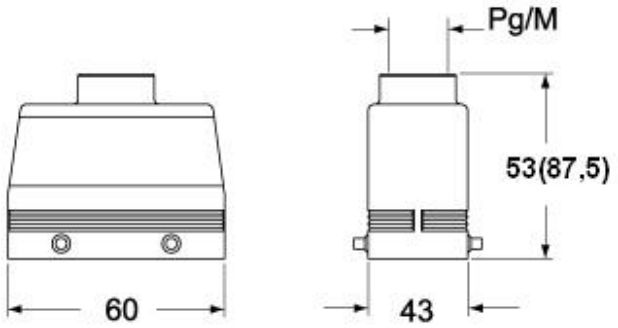

CZCR LG

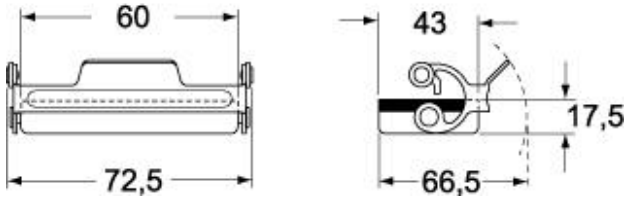

メモ

mmで示されている寸法は拘束力がなく、予告なく変更される場合があります。