品番

CZAP 25 L221

サーフェイスマウントハウジング, IL-BRID シリーズ, 1レバー付, Pg21 x 2 ケーブルエントリー, サイズ "66.16", ハイコンストラクション

製品説明	
製品タイプ	サーフェイスマウントハウジング
シリーズ	IL-BRID
クロージングタイプ	1レバー付
サイズ	サイズ"66.16"
ケーブルエントリー	ケーブルエントリー付 Pg21 x 2
仕様	ハイコンストラクション
技術データ	
IP 保護等級	IP65 / IP66 / IP69
技術詳細	
重さ	153,00 g
動作温度範囲（最小・最大）	-40°C...+125°C

材料特性	
その他の素材	レバー: ポリアミド(PA) および ステンレス鋼製スチールコア
カラー	RAL 7040
認証 / 規格	
UL	ECBT2
cUL	ECBT8
ジェネラルオーダリングインフォメーション	
EAN13 コード	8015747043397
パッケージ情報	
パッケージ長さ	270,00 mm
パッケージ高さ	130,00 mm
パッケージ幅	135,00 mm
パッケージ重量	1,69 kg
パッケージ体積	4,74 dm³
パッケージ　詳細	カートンボックス
パッケージ　数量	10 個
パッケージ EAN コード	8015747252478
サブパッケージ 重量	0,85 kg
サブパッケージ 詳細	プラスチック包装
サブパッケージ 数量	5 個
サブパッケージ EAN バーコード	8015747252485

品番

CZAP 25 L221

カタログ図面

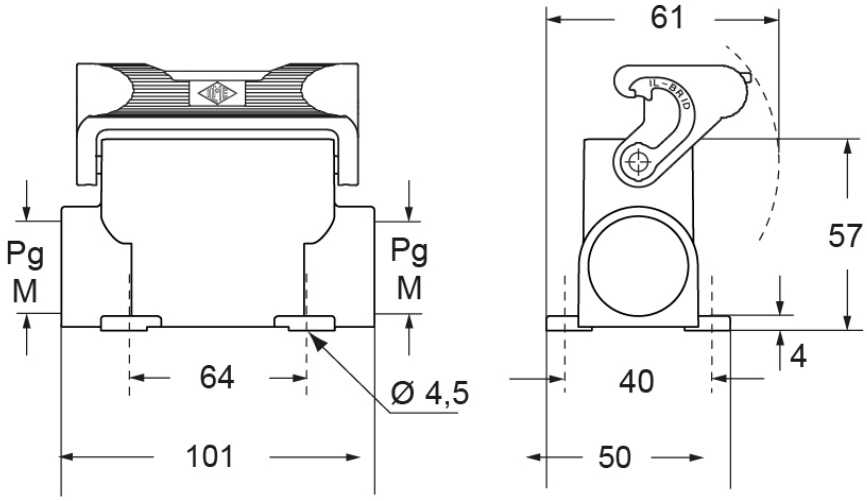

メモ

mmで示されている寸法は拘束力がなく、予告なく変更される場合があります。