品番

CZ7I 15 LS

バルクヘッドマウントハウジング, CZ7 シリーズ, 1レバー付, サイズ "49.16", 金属カバー付

製品説明	
製品タイプ	バルクヘッドハウジング
シリーズ	CZ7
クロージングタイプ	1レバー付
サイズ	サイズ49.16
ケーブルエントリー	ケーブルエントリー無し
仕様	金属カバー付
技術データ	
IP 保護等級	IP66 / IP67 / IP69
技術詳細	
重さ	128,75 g
動作温度範囲（最小・最大）	-40°C...+125°C

材料特性	
その他の素材	ネジ: ステンレス鋼 ガスケット: NBR
カラー	RAL 7040
認証 / 規格	
UL	ECBT2
cUL	ECBT8
ジェネラルオーダリングインフォメーション	
EAN13 コード	8015747239943
ecl@ss 分類	27440202
ETIM 分類	EC000437
パッケージ情報	
パッケージ長さ	330,00 mm
パッケージ高さ	175,00 mm
パッケージ幅	295,00 mm
パッケージ重量	5,15 kg
パッケージ体積	17,04 dm³
パッケージ　詳細	カートンボックス
パッケージ　数量	40 個
パッケージ EAN コード	8015747243278
サブパッケージ 重量	0,64 kg
サブパッケージ 詳細	プラスチック包装
サブパッケージ 数量	5 個
サブパッケージ EAN バーコード	8015747243285

品番

CZ7I 15 LS

カタログ図面

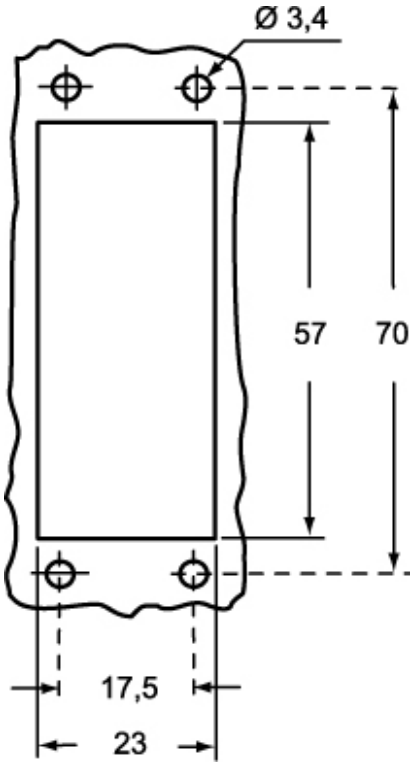

カタログ図面

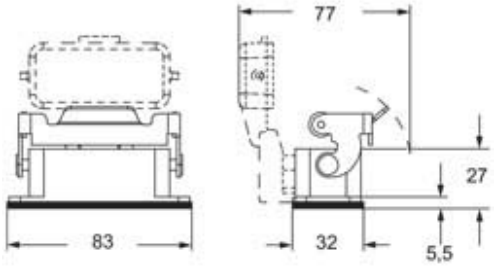

メモ

mmで示されている寸法は拘束力がなく、予告なく変更される場合があります。