品番

CX 75 RM

オス 圧着 同軸 contact, CX R シリーズ, 75 Ohm

製品説明	
製品タイプ	圧着同軸コンタクト
シリーズ	CX R
性別	オス
仕様	75 オーム
技術データ	
電流	1 A
電圧	50 V
技術詳細	
重さ	1,20 g
メインコンタクト 導体被覆むき長さ	2,5 mm

ジェネラルオーダリングインフォメーション	
EAN13 コード	8015747232951
ecl@ss 分類	27440204
ETIM 分類	EC000796
パッケージ情報	
サブパッケージ 長さ	50,00 mm
サブパッケージ 高さ	44,00 mm
サブパッケージ 幅	50,00 mm
サブパッケージ 体積	0,11 dm³
サブパッケージ 詳細	プラスチックボックス
サブパッケージ 数量	4 個
サブパッケージ EAN バーコード	8015747233040

品番

CX 75 RM

カタログ図面

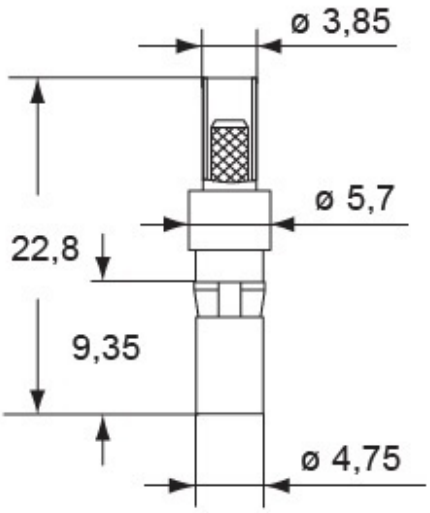

メモ

For cables:
RG 179 B/U external ø 2,54 ±0,127
RG 187 A/U external ø 2,79 max
TZC 75 101 external ø 2,79 max

California Proposition 65 Information

WARNING

This product can expose you to lead and its compounds, known to the State of California to cause cancer and/or reproductive toxicity. For more information go to www.P65Warnings.ca.gov.

mmで示されている寸法は拘束力がなく、予告なく変更される場合があります。