品番

# CX 04 TM

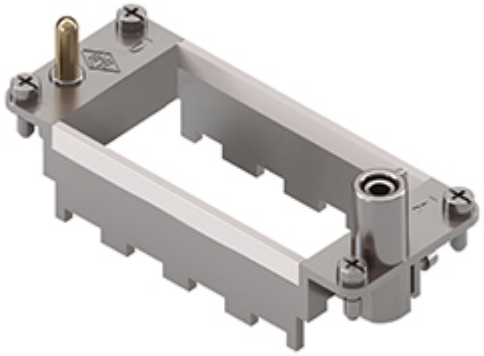

MIXO インサート用フレーム, 4 フレームスロット 34モジュラーインサート及びエンクロージャサイズ "77.27", フード用フレーム

| | |
|---|---|
| **製品説明** | |
| **製品タイプ** | MIXOインサート用フレーム |
| **サイズ** | 4モジュール |
| **仕様** | 4モジュラーインサート用, エンクロージャサイズ77.27<br>フード用フレーム |
| **技術詳細** | |
| **重さ** | 59,00 g |

| | |
|---|---|
| **材料特性** | |
| **RoHs適合** | 適合（適用除外品）<br>6(c): 鉛含有量が重量比4%以下の銅合金 |
| **中国RoHs-EFUP適合** | 50 |
| **REACH SVHS物質** | 適応除外あり<br>鉛 |
| **SCIP番号** | C0556c52-3b1b-4ffb-87d5-58c9db853c44 |
| **認証 / 規格** | |
| **UL** | ECBT2 |
| **cUL** | ECBT8 |
| **ジェネラルオーダリングインフォメーション** | |
| **EAN13 コード** | 8015747041850 |
| **ecl@ss 分類** | 27440210 |
| **ETIM 分類** | EC002310 |
| **パッケージ情報** | |
| **パッケージ長さ** | 230,00 mm |
| **パッケージ高さ** | 110,00 mm |
| **パッケージ幅** | 180,00 mm |
| **パッケージ重量** | 2,13 kg |
| **パッケージ体積** | 4,55 dm³ |
| **パッケージ　詳細** | カートンボックス |
| **パッケージ　数量** | 30 個 |
| **パッケージ EAN コード** | 8015747041867 |
| **サブパッケージ 長さ** | 87,00 mm |
| **サブパッケージ 高さ** | 36,00 mm |
| **サブパッケージ 幅** | 180,00 mm |
| **サブパッケージ 重量** | 0,36 kg |
| **サブパッケージ 体積** | 0,56 dm³ |
| **サブパッケージ 詳細** | カートントレイ |
| **サブパッケージ 数量** | 5 個 |
| **サブパッケージ EAN バーコード** | 8015747041874 |

品番

# CX 04 TM

カタログ図面

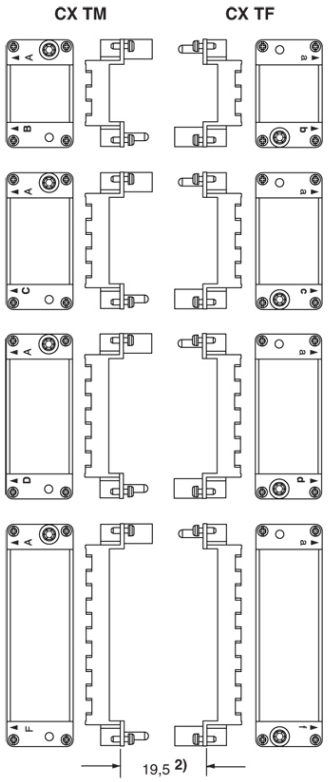


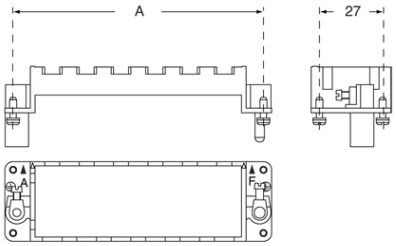


## メモ

mmで示されている寸法は拘束力がなく、予告なく変更される場合があります。

**California Proposition 65 Information**

**WARNING**

This product can expose you to lead and its compounds, known to the State of California to cause cancer and/or reproductive toxicity. For more information go to www.P65Warnings.ca.gov.