品番

CX 01 30PEAM

オスモジュラーインサート□MIXOシリーズ、ネジ結線タイプ-ケーブルラグ用90°アングル付、1極、2フレームスロット PE モジュール アース接続用□300 A

製品説明	
製品タイプ	モジュラーインサート
シリーズ	MIXO
接続タイプ	ねじ式接続
性別	オス
極数	1PEモジュール
サイズ	2モジュール
仕様	導体断面積 16-120 mm^2 MIXO Module PE アングル付、
技術データ	
電流	300 A
定格インパルス耐電圧	8 kV
汚染度	3
コンタクトタイプ	切削コンタクト 銀メッキ
IP 保護等級	エンクロージャなしの場合IP20 エンクロージャ有りの場合IP65/IP66/IP68/IP69
技術詳細	
機械寿命	≥ 500
接触抵抗	≤ 3 mΩ
重さ	114,50 g
動作温度範囲（最小・最大）	-40 °C ... +125 °C
UL 94 可燃性定格	V-0

材料特性	
主な素材	ポリカーボネート
その他の素材	コンタクト:銅合金
カラー	RAL 7032 ライトグレー
RoHs適合	除外規定 6□c□に準拠：最大4重量%の鉛を含む銅合金
中国RoHs-EFUP適合	50
REACH SVHS物質	含む¦鉛
ジェネラルオーダリングインフォメーション	
EAN13 コード	8015747289917
ecl@ss 分類	27440205
ETIM 分類	EC000438
パッケージ情報	
パッケージ重量	0,63 kg
パッケージ体積	1,24 dm³
パッケージ　詳細	カートンボックス
パッケージ　数量	5 個
パッケージ□EAN コード	8015747290142
サブパッケージ 長さ	145,00 mm
サブパッケージ 高さ	89,00 mm
サブパッケージ 幅	120,00 mm
サブパッケージ 重量	0,13 kg
サブパッケージ 体積	1,55 dm³
サブパッケージ 詳細	プラスチック袋
サブパッケージ 数量	1 個
サブパッケージ□EAN バーコード	8015747290159

品番

CX 01 30PEAM

カタログ図面

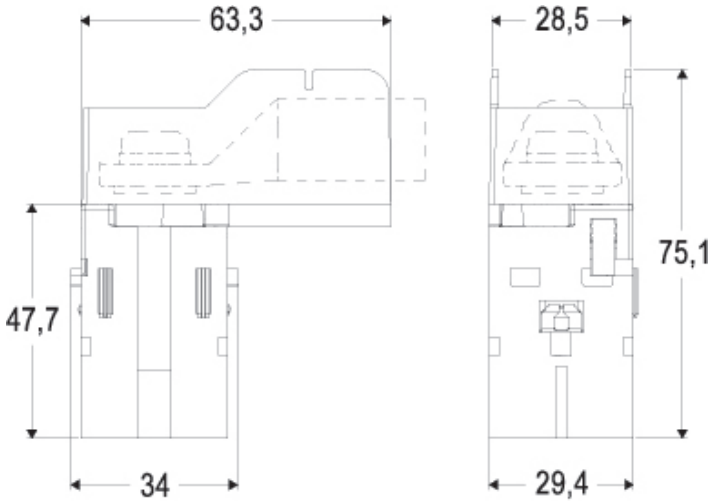

メモ

標準仕様：
標準コンタクトと標準フレーム(CX ... TF/TM)を組み合わせた場合は、標準エンクロージャまたはCOBパネルサポートに取り付ける必要があります。（どちらも最大500回脱着）

mmで示されている寸法は拘束力がなく、予告なく変更される場合があります。

California Proposition 65 Information

WARNING

This product can expose you to lead and its compounds, known to the State of California to cause cancer and/or reproductive toxicity. For more information go to www.P65Warnings.ca.gov.