品番

CWKA 2 J2M8

オス RJ45 コネクタ, CWK パッチコード, シリーズ, サイズ "21.21", 金属エンクロージャ付き, 2 m ケーブル

製品説明	
製品タイプ	データコネクタ
シリーズ	CWKパッチコード
接続タイプ	RJ45
性別	オス
サイズ	サイズ"21.21"
仕様	金属製エンクロージャ装着済 2 m ケーブル
技術データ	
IP 保護等級	IP66 / IP67
技術詳細	
動作温度範囲（最小・最大）	-40°C ... +120°C

材料特性	
カラー	RAL 7040
RoHs適合	適合（適用除外品） 6(c): 鉛含有量が重量比4%以下の銅合金
中国RoHs-EFUP適合	50
REACH SVHS物質	適応除外あり 鉛
SCIP番号	8b60cf05-8f5f-42af-80f1-e79cea373159
ジェネラルオーダリングインフォメーション	
EAN13 コード	8015747166935
ecl@ss 分類	27060308
ETIM 分類	EC002599
パッケージ情報	
サブパッケージ 詳細	プラスチック袋
サブパッケージ 数量	1 個
サブパッケージ EAN バーコード	8015747084628

品番

CWKA 2 J2M8

カタログ図面

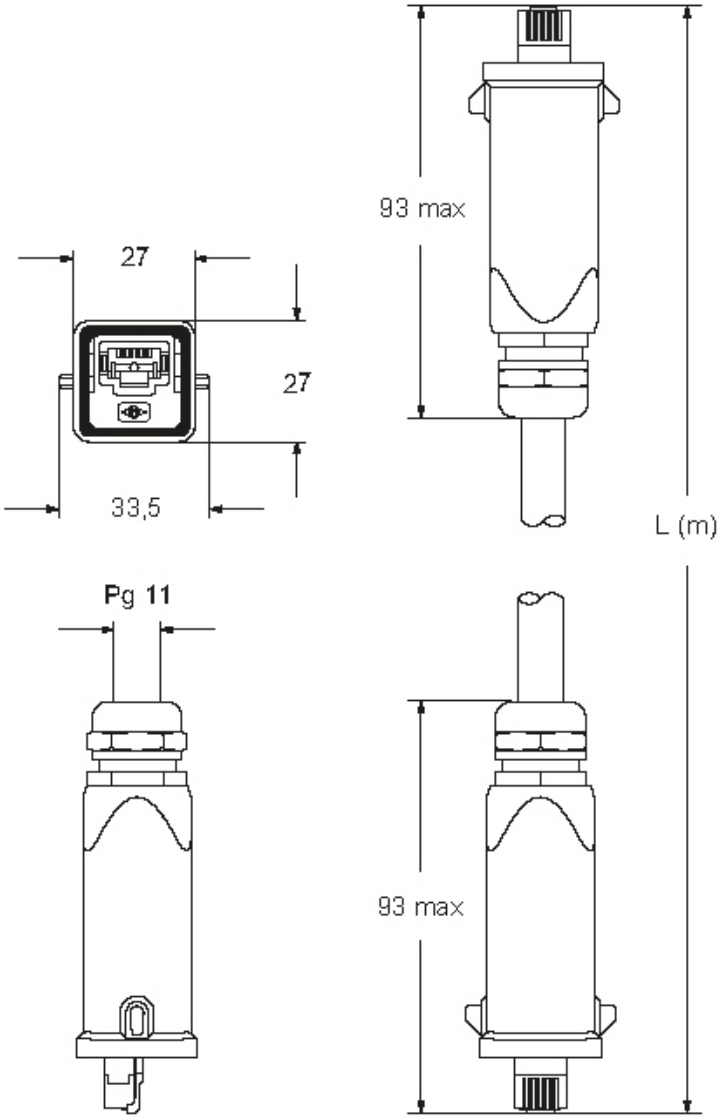

メモ

mmで示されている寸法は拘束力がなく、予告なく変更される場合があります。