品番

CTF 16 L

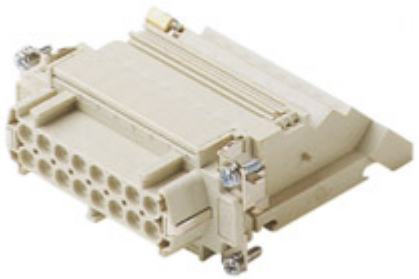

メス インサート, CT **シリーズ**, **ネジ**式結線, 16 極 + PE, 16 A 230/400 V 4 kV 2, **サイズ** "77.27", 端子台付**き**, 左側面取付

製品説明	
製品タイプ	インサート
シリーズ	CT
接続タイプ	ねじ式接続
性別	メス
極数	16極 + ⏚
サイズ	サイズ"77.27"
仕様	側面取付(左) 端子台付
技術データ	
電流	16 A
電圧	230 - 400 V
定格インパルス耐電圧	4 kV
汚染度	2
導体断面積	0,75 mm² - 2,50 mm²
AWG サイズ	18 - 14
コンタクトタイプ	切削コンタクト 銀メッキ
IP 保護等級	エンクロージャなしの場合IP20 エンクロージャ有りの場合IP66/IP69
技術詳細	
重さ	183,00 g
動作温度範囲（最小・最大）	-40 °C ... +125 °C

材料特性	
主な素材	ポリカーボネート
その他の素材	銅合金
カラー	RAL 7032
SCIP番号	1a9c93ff-0445-4a16-81e3-1609ac5274d6
認証 / 規格	
参照	EN 61984:2009-06
認証	CSA, CQC, DNV, BV, EAC
UL	ECBT2
ジェネラルオーダリングインフォメーション	
EAN13 コード	8015747040723
ecl@ss 分類	27440205
ETIM 分類	EC000438
パッケージ情報	
パッケージ重量	0,83 kg
パッケージ　詳細	カートンボックス
パッケージ　数量	4 個
パッケージ EAN コード	8015747040730
サブパッケージ 長さ	145,00 mm
サブパッケージ 高さ	89,00 mm
サブパッケージ 幅	90,00 mm
サブパッケージ 重量	0,21 kg
サブパッケージ 体積	1,16 dm³
サブパッケージ 詳細	プラスチック包装
サブパッケージ 数量	1 個
サブパッケージ EAN バーコード	8015747040747

品番

CTF 16 L

カタログ図面

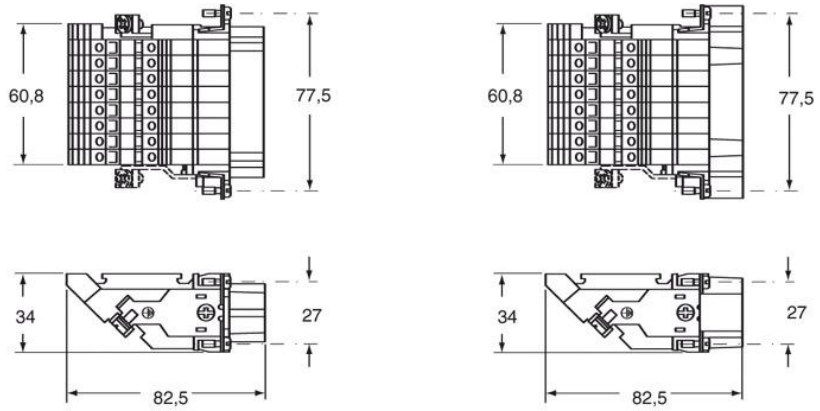

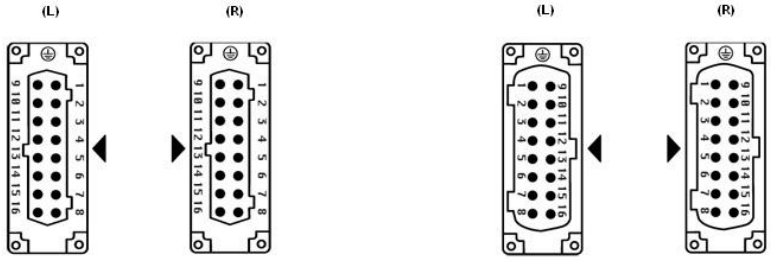

メモ

mmで示されている寸法は拘束力がなく、予告なく変更される場合があります。

California Proposition 65 Information

WARNING

This product can expose you to lead and its compounds, known to the State of California to cause cancer and/or reproductive toxicity. For more information go to www.P65Warnings.ca.gov.

California Proposition 65 Information

WARNING

This product can expose you to lead and its compounds, known to the State of California to cause cancer and/or reproductive toxicity. For more information go to www.P65Warnings.ca.gov.