品番

CQYF 08E

メス インサート, CQY **シリーズ**, AXYR® 工具不要**バネ**式結線, **プッシュイン**技術, 8 極 + PE, 16 A 500 V 6 kV 3, **サイズ** "32.13", PE**プレート**付

製品説明	
製品タイプ	インサート
シリーズ	CQY
接続タイプ	AXYR® high density spring terminal connection without tools
性別	メス
極数	8極 + ⏚
サイズ	サイズ"32.13"
仕様	PEプレート付
技術データ	
電流	16 A
電圧	500 V
定格インパルス耐電圧	6 kV
汚染度	3
UL/CSA に準拠した定格電圧	600 V
導体断面積	0,25 mm² - 4,00 mm²
AWG サイズ	24 - 12
コンタクトタイプ	切削コンタクト 銀メッキ
IP 保護等級	エンクロージャなしの場合IP20 エンクロージャ有りの場合IP66/IP67/IP69
技術詳細	
EN 61984 に準拠した特性	16 A 500 V 6 kV 3; 16 A 400/690 V 8 kV 2
機械寿命	≥ 500
絶縁抵抗	≥ 10 GΩ
接触抵抗	≤ 3 mΩ
重さ	31,00 g
動作温度範囲（最小・最大）	-40 °C … +125 °C
メインコンタクト　導体被覆むき長さ	9…11mm
UL 94 可燃性定格	V-0

材料特性	
主な素材	ポリカーボネート
その他の素材	銅合金
カラー	RAL 7032
RoHs適合	除外規定 6…c…に準拠：最大4重量%の鉛を含む銅合金
中国RoHs-EFUP適合	50
REACH SVHS物質	含む¦鉛
認証 / 規格	
認証	DNV
ジェネラルオーダリングインフォメーション	
EAN13 コード	8015747284615
ecl@ss 分類	27440205
ETIM 分類	EC000438
パッケージ情報	
パッケージ長さ	245,00 mm
パッケージ高さ	165,00 mm
パッケージ幅	215,00 mm
パッケージ重量	1,87 kg
パッケージ体積	8,69 dm³
パッケージ　詳細	カートンボックス
パッケージ　数量	50 個
パッケージ…EAN コード	8015747284639
サブパッケージ 重量	0,04 kg
サブパッケージ 詳細	プラスチック袋
サブパッケージ 数量	1 個
サブパッケージ…EAN バーコード	8015747139878

品番

CQYF 08E

カタログ図面

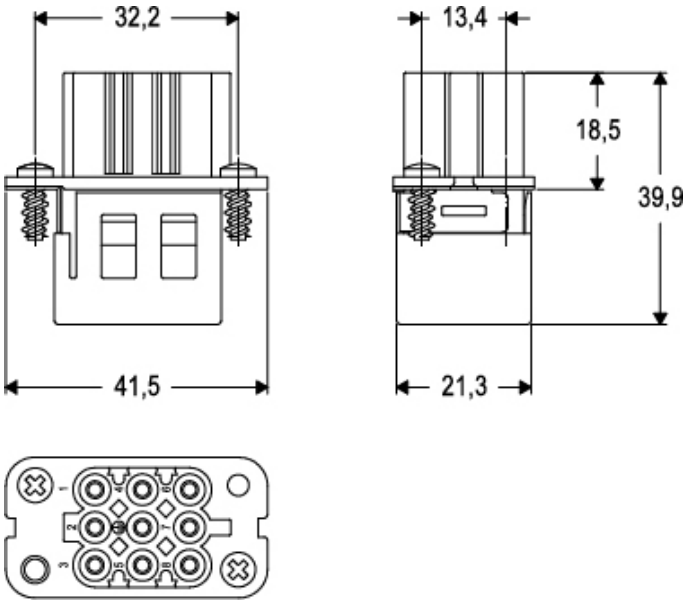

ディレーティング曲線

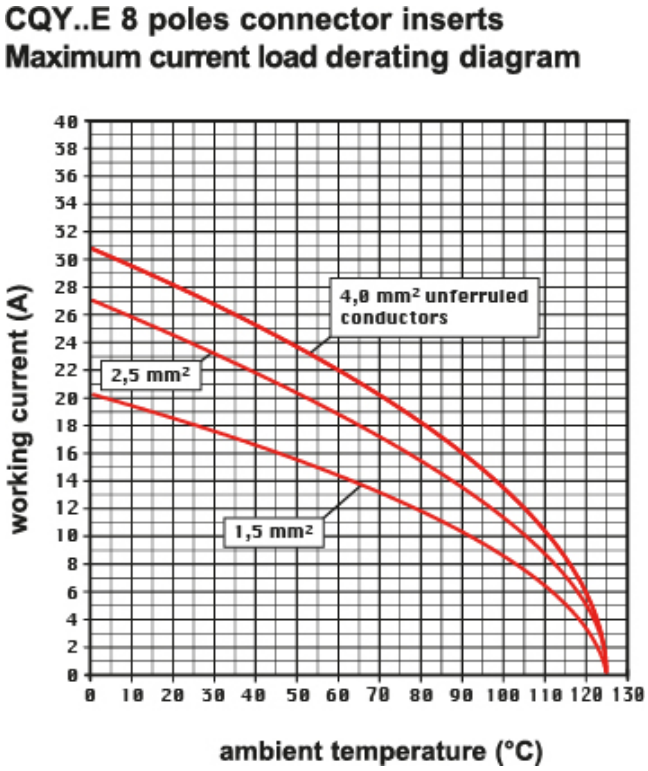

メモ

mmで示されている寸法は拘束力がなく、予告なく変更される場合があります。

適合導体断面積0,25 - 4 mm2 (24 - 12 AWG)-フェルル使用時は最大0,25 - 2,5 mm2 (24 - 14 AWG)

MIXO シリーズ, AXYR® 工具不要バネ式結線:

- 6~8極
適合導体断面積0,25 - 4 mm2 (24 - 12 AWG)-フェルル使用時は最大0,25 - 2,5 mm2 (24 - 14 AWG)

-12極
適合導体断面積0,14 - 2,5 mm2 (26 - 14 AWG)
ル使用時は最大0,14 - 1,5 mm2 (26 - 16 AWG)