品番

CQS 08 V

フード, EMC シリーズ, 2ペグ付, Pg21 トップエントリー , サイズ "32.13"

製品説明	
製品タイプ	フード
シリーズ	EMC
クロージングタイプ	2ペグ付
サイズ	サイズ"32.13"
ケーブルエントリー	トップケーブルエントリー アダプタ無し Pg21
技術データ	
IP 保護等級	IP65 / IP66 / IP69
技術詳細	
重さ	29,00 g
動作温度範囲（最小・最大）	-40°C...+125°C

認証 / 規格	
認証	DNV, BV
UL	ECBT2
cUL	ECBT8
ジェネラルオーダリングインフォメーション	
EAN13 コード	8015747095150
パッケージ情報	
サブパッケージ 重量	0,03 kg
サブパッケージ 詳細	プラスチック袋
サブパッケージ 数量	1 個
サブパッケージ EAN バーコード	8015747095167

品番

CQS 08 V

カタログ図面

CQS VA

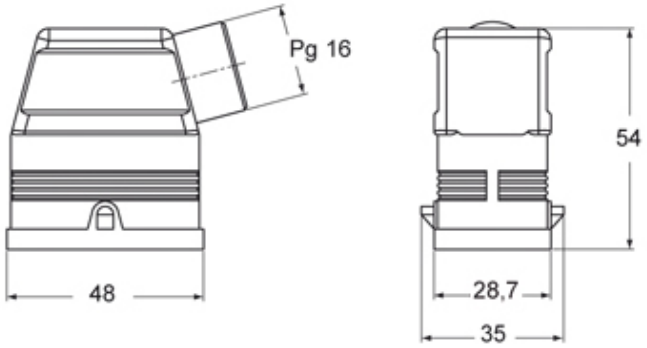

CQS V

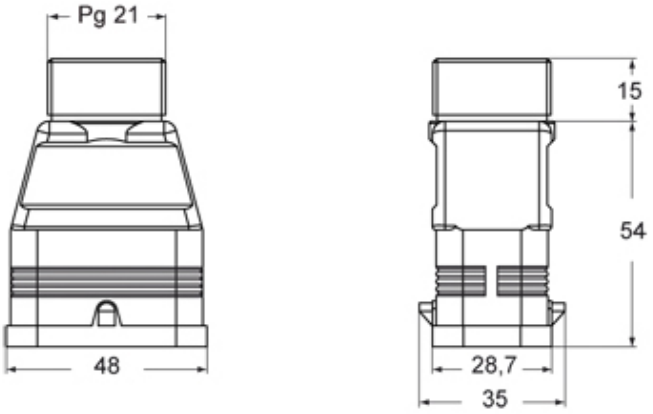

メモ

mmで示されている寸法は拘束力がなく、予告なく変更される場合があります。