品番

CQ4F 02 H

メス インサート, CQ **シリーズ**, 圧着式結線, 2 極 + PE, 40 A 830 V 6 kV 3, **サイズ** "21.21", 外径 7,5mm**までのケーブル** , 熱収縮**チューブ付き**

製品説明	
製品タイプ	インサート
シリーズ	CQ
接続タイプ	圧着式接続
性別	メス
極数	2極 + ⏚
サイズ	サイズ"21.21"
仕様	熱伸縮チューブ付 ケーブル外径7.5mmまで
技術データ	
電流	40 A
電圧	830 V
定格インパルス耐電圧	6 kV
汚染度	3
IP 保護等級	エンクロージャなしの場合IP20 エンクロージャ有りの場合IP44/IP66/IP67/IP68/IP69
技術詳細	
重さ	8,50 g
動作温度範囲（最小・最大）	-40 °C ... +125 °C

材料特性	
主な素材	ポリカーボネート
カラー	RAL 7032
認証 / 規格	
認証	DNV, BV, EAC
UL	ECBT2, PVVA2
cUL	ECBT8, PVVA8
ジェネラルオーダリングインフォメーション	
EAN13 コード	8015747258456
ecl@ss 分類	27440205
ETIM 分類	EC000438
パッケージ情報	
サブパッケージ 詳細	プラスチック袋
サブパッケージ 数量	1 個
サブパッケージ EAN バーコード	8015747258463

品番

CQ4F 02 H

カタログ図面

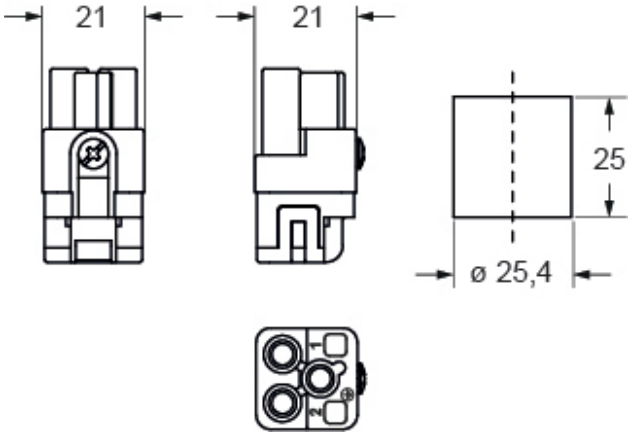

メモ

mmで示されている寸法は拘束力がなく、予告なく変更される場合があります。