品番

CKG 03 VN

フード, CK シリーズ, 2ペグ付, Pg11 トップエントリー , サイズ "21.21", ガスケット付き

製品説明	
製品タイプ	フード
シリーズ	CK
クロージングタイプ	2ペグ付
サイズ	サイズ"21.21"
ケーブルエントリー	トップケーブルエントリー アダプタ無し Pg11
仕様	ガスケット付
技術データ	
IP 保護等級	IP65
技術詳細	
重さ	11,50 g
動作温度範囲（最小・最大）	-40°C...+125°C

材料特性	
その他の素材	ガスケット: TPE
カラー	RAL 9005
認証 / 規格	
UL	ECBT2
cUL	ECBT8
ジェネラルオーダリングインフォメーション	
EAN13 コード	8015747115018
パッケージ情報	
パッケージ長さ	365,00 mm
パッケージ高さ	125,00 mm
パッケージ幅	225,00 mm
パッケージ重量	1,85 kg
パッケージ体積	10,27 dm³
パッケージ　詳細	カートンボックス
パッケージ　数量	100 個
パッケージ EAN コード	8015747115056
サブパッケージ 重量	0,19 kg
サブパッケージ 詳細	カートンボックス
サブパッケージ 数量	10 個
サブパッケージ EAN バーコード	8015747115063

品番

CKG 03 VN

カタログ図面

CKG VN　MKG VN

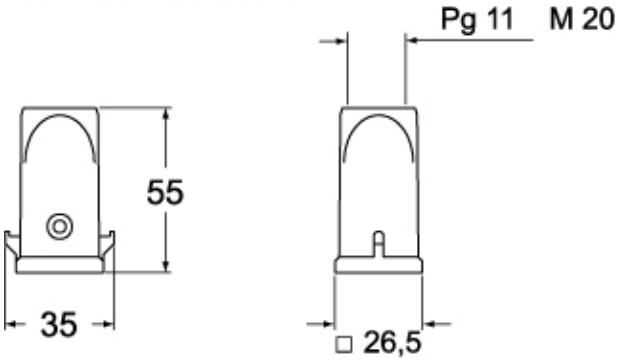

CKG VAN　MKG VAN

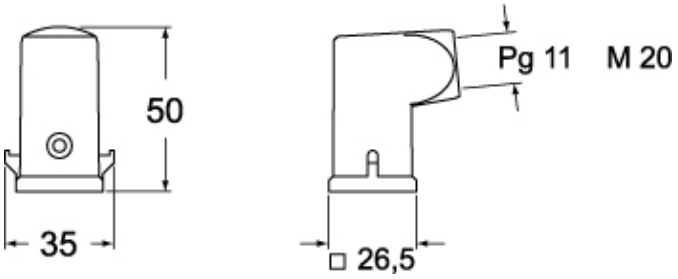

メモ

mmで示されている寸法は拘束力がなく、予告なく変更される場合があります。