品番

CKA 03 I

バルクヘッドマウントハウジング, CKA シリーズ, 1レバー付, サイズ "21.21"

製品説明	
製品タイプ	バルクヘッドハウジング
シリーズ	CKA
クロージングタイプ	1レバー付
サイズ	サイズ"21.21"
ケーブルエントリー	ケーブルエントリー無し
技術データ	
IP 保護等級	IP44 - IP66 / IP67 / IP69 with CKR 65 (D)
技術詳細	
重さ	30,70 g
動作温度範囲（最小・最大）	-40°C...+125°C

材料特性	
主な素材	亜鉛ダイカスト
その他の素材	レバー: 亜鉛メッキ鋼 ガスケット: TPE
カラー	グレ RAL 7040
RoHs適合	ポリカーボネート
中国RoHs-EFUP適合	E
REACH SVHS物質	いいえ
認証 / 規格	
UL	ECBT2
cUL	ECBT8
ジェネラルオーダリングインフォメーション	
EAN13 コード	8015747026901
ecl@ss 分類	27440202
ETIM 分類	EC000437
パッケージ情報	
パッケージ長さ	330,00 mm
パッケージ高さ	230,00 mm
パッケージ幅	205,00 mm
パッケージ重量	3,83 kg
パッケージ体積	15,56 dm³
パッケージ　詳細	カートンボックス
パッケージ　数量	100 個
パッケージ EAN コード	8015747026918
サブパッケージ 長さ	185,00 mm
サブパッケージ 高さ	40,00 mm
サブパッケージ 幅	155,00 mm
サブパッケージ 重量	0,38 kg
サブパッケージ 体積	1,15 dm³
サブパッケージ 詳細	カートンボックス
サブパッケージ 数量	10 個
サブパッケージ EAN バーコード	8015747026925

品番

CKA 03 I

カタログ図面

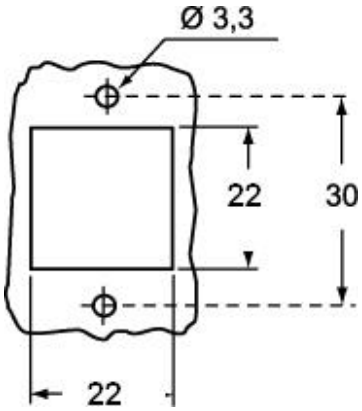

カタログ図面

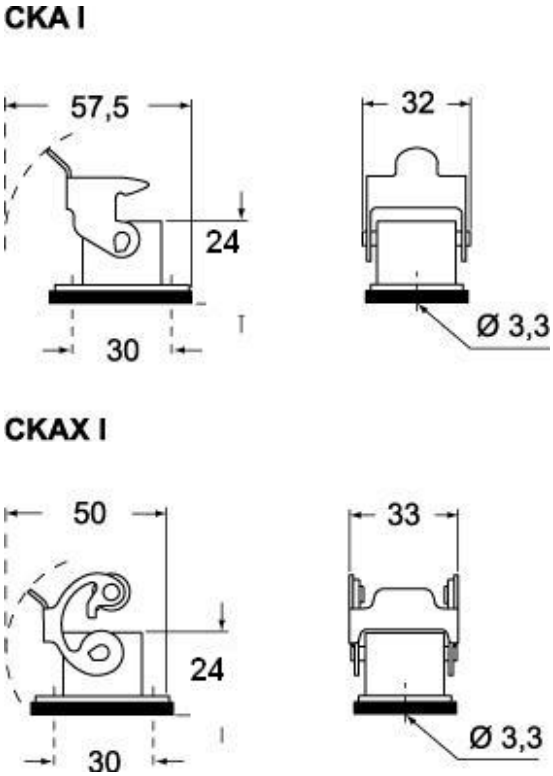

メモ

mmで示されている寸法は拘束力がなく、予告なく変更される場合があります。