品番

CK 03 I

バルクヘッドマウントハウジング, CK シリーズ, 1レバー付, サイズ "21.21", 白色

製品説明	
製品タイプ	バルクヘッドハウジング
シリーズ	CK
クロージングタイプ	1レバー付
サイズ	サイズ"21.21"
ケーブルエントリー	ケーブルエントリー無し
仕様	白色
技術データ	
IP 保護等級	IP44 - IP66 / IP67 / IP69 with CKR 65 (D)
技術詳細	
重さ	9,50 g
動作温度範囲（最小・最大）	-40°C...+125°C

材料特性	
カラー	RAL 7035
認証 / 規格	
UL	ECBT2
cUL	ECBT8
ジェネラルオーダリングインフォメーション	
EAN13 コード	8015747026246
ecl@ss 分類	27440202
ETIM 分類	EC000437
パッケージ情報	
パッケージ長さ	330,00 mm
パッケージ高さ	170,00 mm
パッケージ幅	230,00 mm
パッケージ重量	1,73 kg
パッケージ体積	12,90 dm³
パッケージ　詳細	カートンボックス
パッケージ　数量	100 個
パッケージ EAN コード	8015747026253
サブパッケージ 重量	0,17 kg
サブパッケージ 詳細	カートンボックス
サブパッケージ 数量	10 個
サブパッケージ EAN バーコード	8015747026260

品番

CK 03 I

カタログ図面

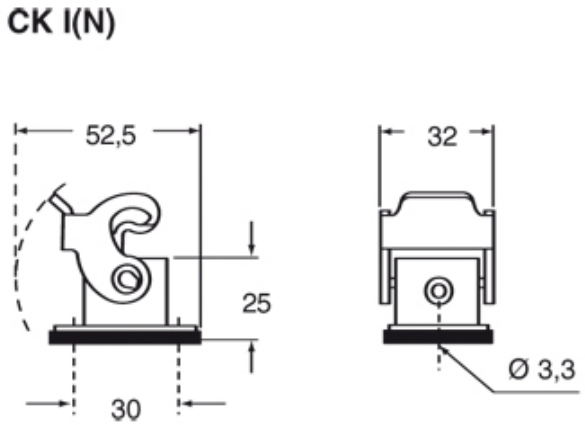

カタログ図面

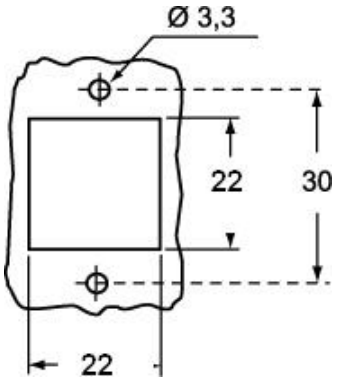

メモ

mmで示されている寸法は拘束力がなく、予告なく変更される場合があります。