品番

CHP 16 CP

サーフェイスマウントハウジング, C-タイプ シリーズ, 4ペグ付, Pg21 ケーブルエントリー , サイズ "77.27", 樹脂カバー付

製品説明	
製品タイプ	サーフェイスマウントハウジング
シリーズ	C-タイプ
クロージングタイプ	4ペグ付
サイズ	サイズ"77.27"
ケーブルエントリー	ケーブルエントリー付 Pg21
仕様	樹脂カバー付
技術データ	
IP 保護等級	IP65
技術詳細	
重さ	287,50 g
動作温度範囲（最小・最大）	-40°C...+125°C

材料特性	
その他の素材	ガスケット: NBR
カラー	RAL 7040
認証 / 規格	
認証	DNV, BV
UL	ECBT2
cUL	ECBT8
ジェネラルオーダリングインフォメーション	
EAN13 コード	8015747022057
パッケージ情報	
パッケージ長さ	350,00 mm
パッケージ高さ	160,00 mm
パッケージ幅	165,00 mm
パッケージ重量	4,10 kg
パッケージ体積	9,24 dm³
パッケージ　詳細	カートンボックス
パッケージ　数量	10 個
パッケージ EAN コード	8015747022064
サブパッケージ 重量	2,05 kg
サブパッケージ 詳細	プラスチック包装
サブパッケージ 数量	5 個
サブパッケージ EAN バーコード	8015747022071

品番

CHP 16 CP

カタログ図面

CHP CAP - MHP MAP

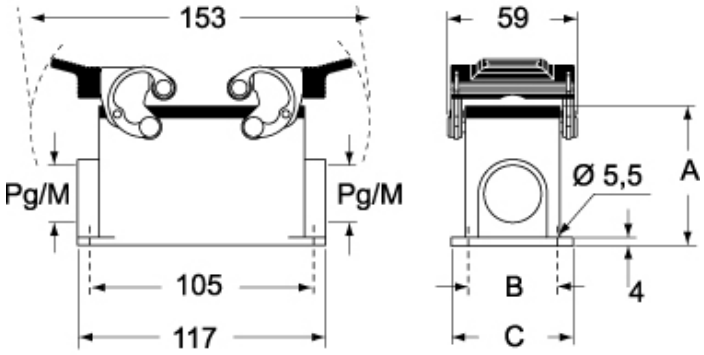

CHP CS/CP CAP CS/CP - MHP CS/CP MAP CS/CP

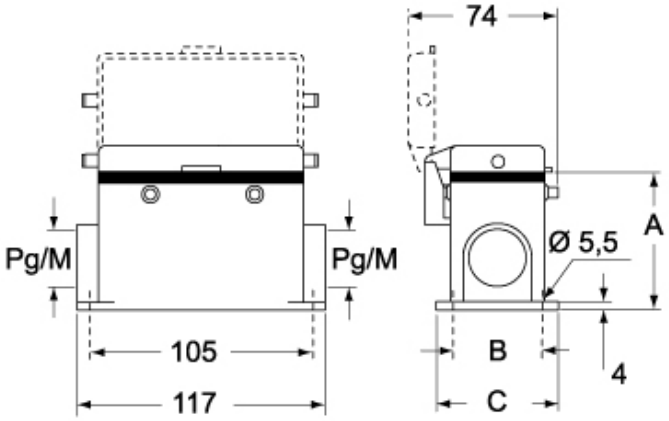

	A
CHP / MHP	63
CAP / MAP	77
CHP CS / MHP CS	63
CAP CS / MAP CS	77
CHP CP / MHP CP	63
CAP CP / MAP CP	77

メモ

mmで示されている寸法は拘束力がなく、予告なく変更される場合があります。