品番

CGV 16.36 B

フード, IP68 シリーズ, 2バイヨネットロック付き, Pg36 トップエントリー , サイズ "77.27"

製品説明	
製品タイプ	フード
シリーズ	IP68
クロージングタイプ	2バヨネット
サイズ	サイズ"77.27"
ケーブルエントリー	トップケーブルエントリー アダプタ無し Pg36
技術データ	
IP 保護等級	IP66 / IP68 / IP69
技術詳細	
重さ	499,00 g
動作温度範囲（最小・最大）	-40°C...+125°C

材料特性	
主な素材	アルミダイカスト
その他の素材	バイヨネット: ステンレス鋼
カラー	RAL 9005
認証 / 規格	
認証	DNV, BV
UL	ECBT2
cUL	ECBT8
ジェネラルオーダリングインフォメーション	
EAN13 コード	8015747142410
パッケージ情報	
パッケージ長さ	175,00 mm
パッケージ高さ	135,00 mm
パッケージ幅	130,00 mm
パッケージ重量	1,00 kg
パッケージ体積	3,07 dm³
パッケージ　詳細	カートンボックス
パッケージ　数量	2 個
パッケージ EAN コード	8015747143172
サブパッケージ 重量	0,50 kg
サブパッケージ 詳細	プラスチック包装
サブパッケージ 数量	1 個
サブパッケージ EAN バーコード	8015747143189

品番

CGV 16.36 B

カタログ図面

CGO/MGO..B　CGV/MGV..B

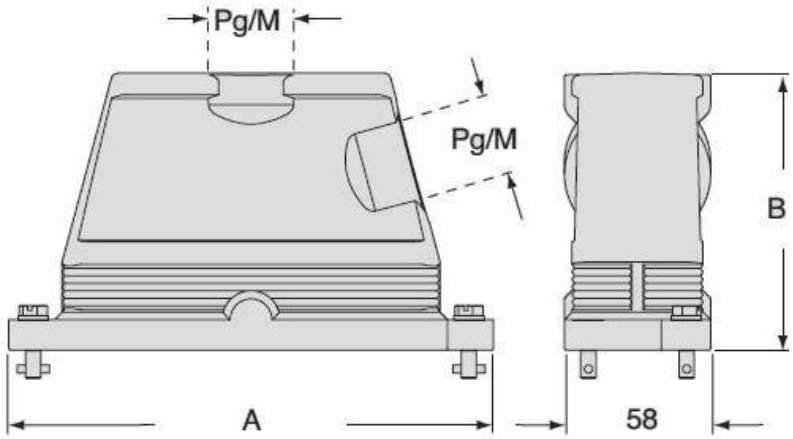

		A	B
CGO/MGO	CGV/MGV 06 B	133	101
CGO/MGO	CGV/MGV 10 B	146	101
CGO/MGO	CGV/MGV 16 B	166	111
CGO/MGO	CGV/MGV 24 B	193	111

メモ

mmで示されている寸法は拘束力がなく、予告なく変更される場合があります。