品番

CGT 6.0

PEターミナルアダプタ 6 mm² (AWG 10)用ワイヤーターミナルアダプタ

製品説明	
製品タイプ	保護アース用アダプタ
仕様	MIXOインサート用 6NI
技術データ	
導体断面積	6,00 mm²
AWG サイズ	10
技術詳細	
重さ	4,00 g

材料特性	
RoHs適合	適合（適用除外品） 6(c): 鉛含有量が重量比4%以下の銅合金
中国RoHs-EFUP適合	50
REACH SVHS物質	適応除外あり 鉛
SCIP番号	5e01cfb1-f424-4348-b68e-90952292bfef
ジェネラルオーダリングインフォメーション	
EAN13 コード	8015747262620
ecl@ss 分類	27449290
ETIM 分類	EC000796
パッケージ情報	
サブパッケージ 長さ	50,00 mm
サブパッケージ 高さ	44,00 mm
サブパッケージ 幅	50,00 mm
サブパッケージ 重量	0,08 kg
サブパッケージ 体積	0,11 dm³
サブパッケージ 詳細	プラスチックボックス
サブパッケージ 数量	20 個
サブパッケージ EAN バーコード	8015747262651

品番

CGT 6.0

カタログ図面

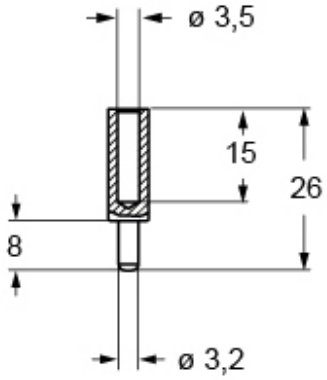

メモ

mmで示されている寸法は拘束力がなく、予告なく変更される場合があります。

California Proposition 65 Information

WARNING

This product can expose you to lead and its compounds, known to the State of California to cause cancer and/or reproductive toxicity. For more information go to www.P65Warnings.ca.gov.