品番

CAP 24 LS

サーフェイスマウントハウジング, C-タイプ シリーズ, 1レバー付, Pg21 ケーブルエントリー , サイズ "104.27", ハイコンストラクション, 金属カバー付

製品説明	
製品タイプ	サーフェイスマウントハウジング
シリーズ	C-タイプ
クロージングタイプ	1レバー付
サイズ	サイズ"104.27"
ケーブルエントリー	ケーブルエントリー付 Pg21
仕様	ハイコンストラクション, 金属カバー付
技術データ	
IP 保護等級	IP65
技術詳細	
重さ	650,00 g
動作温度範囲（最小・最大）	-40°C...+125°C

材料特性	
カラー	RAL 7040
認証 / 規格	
認証	DNV, BV
UL	ECBT2
cUL	ECBT8
ジェネラルオーダリングインフォメーション	
EAN13 コード	8015747008532
パッケージ情報	
パッケージ長さ	475,00 mm
パッケージ高さ	220,00 mm
パッケージ幅	200,00 mm
パッケージ重量	6,60 kg
パッケージ体積	20,90 dm³
パッケージ　詳細	カートンボックス
パッケージ　数量	10 個
パッケージ EAN コード	8015747237017
サブパッケージ 重量	3,30 kg
サブパッケージ 詳細	プラスチック包装
サブパッケージ 数量	5 個
サブパッケージ EAN バーコード	8015747237024

品番

CAP 24 LS

カタログ図面

CHP L CAP L - MHP L MAP L

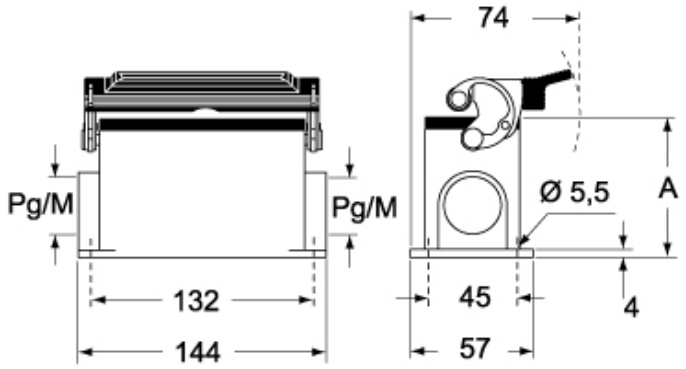

CHP LS CAP LS - MHP LS MAP LS

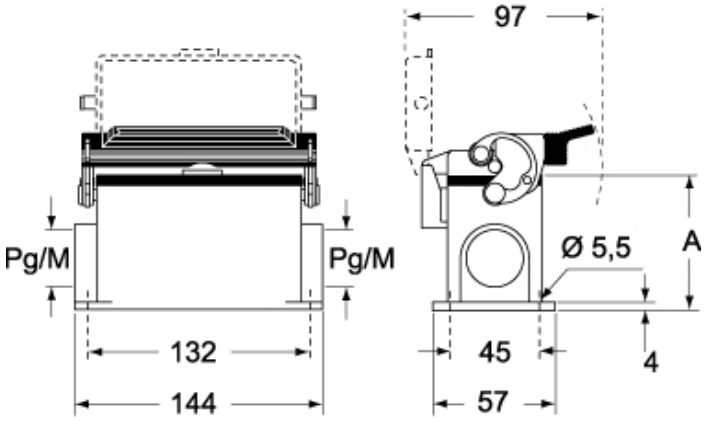

	A
CHP L / MHP L	63
CAP L / MAP L	80
CHP LS / MHP LS	63
CAP LS / MAP LS	80

メモ

mmで示されている寸法は拘束力がなく、予告なく変更される場合があります。