品番

AS C29P

コンプリートケーブルグランド Pg29, 適合外径 15-24 mm

製品説明	
製品タイプ	コンプリートケーブルグランド
ケーブルエントリー	Pg29
仕様	Ø 15-24 用
技術データ	
IP 保護等級	IP68
技術詳細	
重さ	146,60 g
動作温度範囲（最小・最大）	-25°C ... +120°C

ジェネラルオーダリングインフォメーション	
EAN13 コード	8015747132138
パッケージ情報	
サブパッケージ 長さ	197,00 mm
サブパッケージ 高さ	35,00 mm
サブパッケージ 幅	113,00 mm
サブパッケージ 重量	1,47 kg
サブパッケージ 体積	0,78 dm³
サブパッケージ 詳細	カートントレイ
サブパッケージ 数量	10 個
サブパッケージ EAN バーコード	8015747133678

品番

AS C29P

カタログ図面

AS C..P - AS M..P

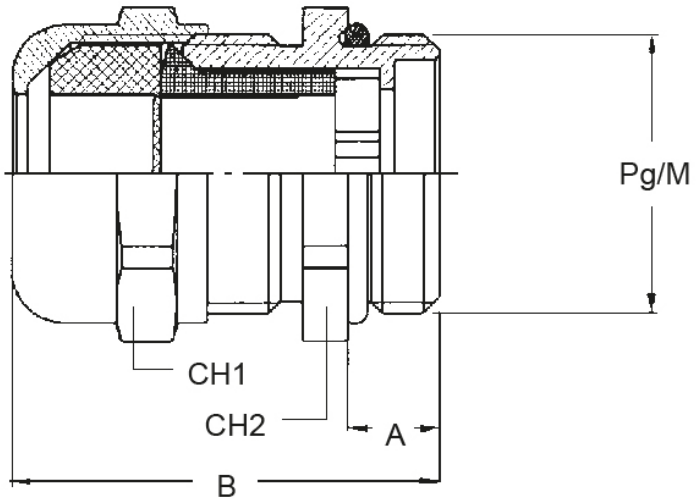

AS C..P	A	B	CH1	CH2
11	6	26	20	20
13,5	6,5	28	22	22
16	6,5	30	24	24
21	7	35	30	30
29	8	43	40	40
36	9	50	50	50
42	10	57	58	58

AS M..P	A	B	CH1	CH2
20	7	29	22	22
25	8	37	30	30
32	8,5	45	40	40
40	8,5	45	40	42
50	9,5	51	50	55

メモ

mmで示されている寸法は拘束力がなく、予告なく変更される場合があります。