Codice articolo

TMAV 24.32B

Custodia mobile, serie T-TYPE, con 4 piolini, ingresso cavo M32 ingresso cavo verticale, grandezza "104.27", con ponticelli di terra integrati

Descrizione prodotto	
Tipo prodotto	Custodia mobile
Serie	T-TYPE
Tipo chiusura	Con 4 piolini
Grandezza	Grandezza 104.27
Ingresso cavo	Ingresso cavo verticale M32
Specifica	Con ponticelli di terra integrati
Dati tecnici	
Grado di protezione IP	IP65
Ulteriori dettagli tecnici	
Peso	0,50 g
Temperature di esercizio (min, max)	-40°C ... +90°C

Proprietà dei materiali	
Materiale principale	Polipropilene (PP)
Altri materiali	Ponticelli di terra: ottone zincato
Colore	Grigio RAL 7012
Conformità RoHs	Conforme
China RoHs - EFUP	E
Sostanze REACH SVHC	No
Approvazioni / Normative	
Certificazioni	DNV, BV
UL	ECBT2
cUL	ECBT8
Informazioni commerciali	
Codice EAN13	8015747277525
Classificazione ecl@ss	27440202
Classificazione ETIM	EC000437
Caratteristiche imballaggio	
Lunghezza imballo	260,00 mm
Altezza imballo	210,00 mm
Profondità imballo	260,00 mm
Volume imballo	14,20 dm^3
Descrizione imballo	Scatola cartone
Quantità imballo	20 pz
Codice EAN13 imballo	8015747302593
Descrizione sottoimballo	Termoretraibile
Quantità sottoimballo	5 pz
Codice EAN13 sottoimballo	8015747302609

Codice articolo

TMAV 24.32B

Disegni da catalogo

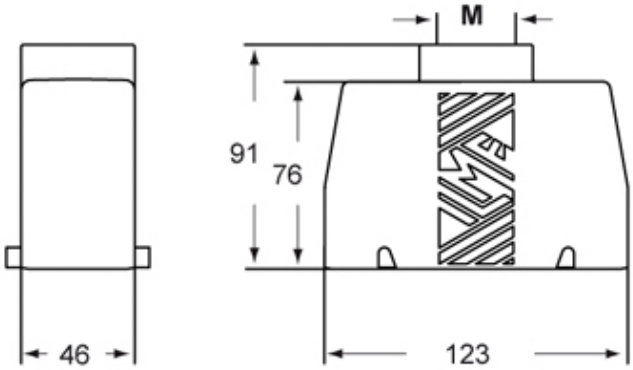

Note

Le misure indicate non sono impegnative e possono essere variate senza alcun preavviso.