Codice articolo

TMAV 24 G32

Custodia mobile, serie T-TYPE, con 2 leve, ingresso cavo verticale M32, grandezza "104.27"

Descrizione prodotto	
Tipo prodotto	Custodia mobile
Serie	T-TYPE
Tipo chiusura	Con 2 leve
Grandezza	Grandezza "104.27"
Ingresso cavo	Ingresso cavo verticale M32
Dati tecnici	
Grado di protezione IP	IP65
Ulteriori dettagli tecnici	
Peso	182,00 g
Temperature di esercizio (min, max)	-40°C ... +90°C

Proprietà dei materiali	
Materiale principale	Polipropilene (PP)
Altri materiali	Leva: Poliammide (PA) Guarnizione: Poliuretano (PUR)
Colore	Grigio RAL 7012, grigio RAL 7001
Conformità RoHs	Conforme
China RoHs - EFUP	E
Sostanze REACH SVHC	No
Approvazioni / Normative	
Certificazioni	DNV, BV
UL	ECBT2
cUL	ECBT8
Informazioni commerciali	
Codice EAN13	8015747209106
Classificazione ecl@ss	27440202
Classificazione ETIM	EC000437
Caratteristiche imballaggio	
Lunghezza imballo	290,00 mm
Altezza imballo	250,00 mm
Profondità imballo	360,00 mm
Peso imballo	4,17 kg
Volume imballo	26,10 dm³
Descrizione imballo	Scatola cartone
Quantità imballo	20 pz
Codice EAN13 imballo	8015747260824
Peso sottoimballo	1,04 kg
Descrizione sottoimballo	Termoretraibile
Quantità sottoimballo	5 pz
Codice EAN13 sottoimballo	8015747209182

Codice articolo

TMAV 24 G32

Disegni da catalogo

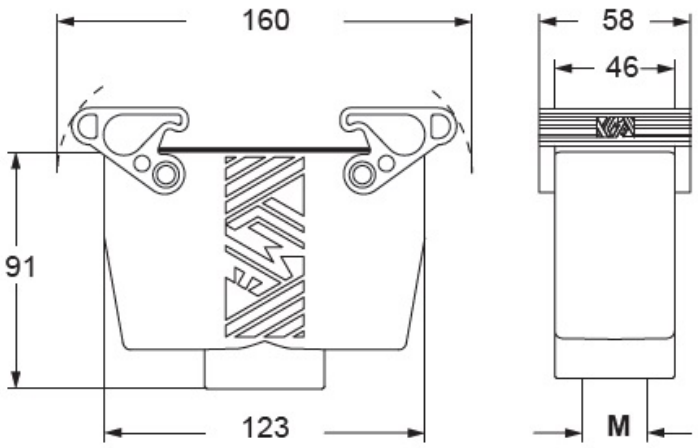

Note

Le misure indicate non sono impegnative e possono essere variate senza alcun preavviso.