Codice articolo

TMAP24.232B

Custodia da parete, serie T-TYPE, con 2 leve, ingresso cavo M32, grandezza "104.27", con ponticelli di terra integrati

Descrizione prodotto	
Tipo prodotto	Custodia da parete
Serie	T-TYPE
Tipo chiusura	Con 2 leve
Grandezza	Grandezza "104.27"
Ingresso cavo	Con ingresso cavo M32 x 2
Specifica	Con ponticelli di terra integrati
Dati tecnici	
Grado di protezione IP	IP65
Ulteriori dettagli tecnici	
Peso	216,00 g
Temperature di esercizio (min, max)	-40°C ... +90°C

Proprietà dei materiali	
Materiale principale	Polipropilene (PP)
Altri materiali	Leva: polipropilene (PP) Guarnizione: Poliuretano (PUR) Ponticelli di terra: ottone zincato
Colore	Grigio RAL 7012, grigio RAL 7001
Conformità RoHs	Conforme
China RoHs - EFUP	E
Sostanze REACH SVHC	No
Approvazioni / Normative	
Certificazioni	DNV, BV
UL	ECBT2
cUL	ECBT8
Informazioni commerciali	
Codice EAN13	8015747277365
Caratteristiche imballaggio	
Lunghezza imballo	330,00 mm
Altezza imballo	220,00 mm
Profondità imballo	310,00 mm
Peso imballo	4,71 kg
Volume imballo	22,51 dm³
Descrizione imballo	Scatola cartone
Quantità imballo	20 pz
Codice EAN13 imballo	8015747174046
Peso sottoimballo	1,18 kg
Descrizione sottoimballo	Termoretraibile
Quantità sottoimballo	5 pz
Codice EAN13 sottoimballo	8015747174855

Codice articolo

TMAP24.232B

Disegni da catalogo

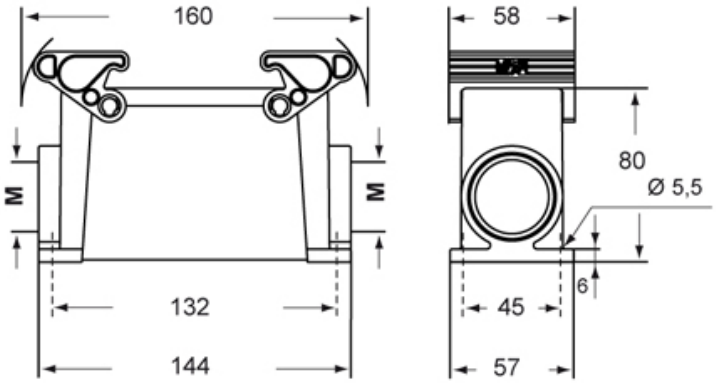

Note

Le misure indicate non sono impegnative e possono essere variate senza alcun preavviso.