Codice articolo

TAPH16.240B

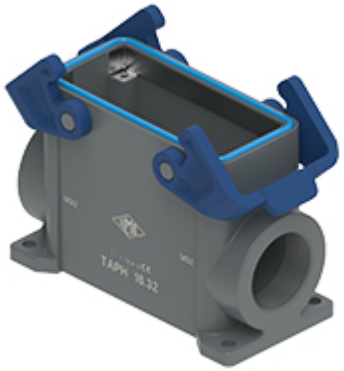

Custodia da parete, serie T-TYPE /H, con 2 leve, ingresso cavo M40 x 2, grandezza "77.27", con ponticelli di terra integrati

Descrizione prodotto	
Tipo prodotto	Custodia da parete
Serie	T-TYPE /H
Tipo chiusura	Con 2 leve
Grandezza	Grandezza "77.27"
Ingresso cavo	Con ingresso cavo M40 x 2
Specifica	Con ponticelli di terra integrati
Dati tecnici	
Grado di protezione IP	IP66 / IP69
Ulteriori dettagli tecnici	
Peso	0,50 g
Temperature di esercizio (min, max)	-40°C ... +70°C

Proprietà dei materiali	
Materiale principale	Polipropilene (PP)
Altri materiali	Leva: Polipropilene (PP) Guarnizione: gomma HNBR Ponticelli di terra: ottone zincato
Colore	Grigio RAL 7012, blu RAL 5005
Conformità RoHs	Conforme
China RoHs - EFUP	E
Sostanze REACH SVHC	No
Approvazioni / Normative	
Certificazioni	DNV, BV
UL	ECBT2
cUL	ECBT8
Informazioni commerciali	
Codice EAN13	8015747278058
Caratteristiche imballaggio	
Lunghezza imballo	310,00 mm
Altezza imballo	220,00 mm
Profondità imballo	280,00 mm
Volume imballo	19,10 dm³
Descrizione imballo	Scatola cartone
Quantità imballo	20 pz
Codice EAN13 imballo	8015747299374
Descrizione sottoimballo	Termoretraibile
Quantità sottoimballo	5 pz
Codice EAN13 sottoimballo	8015747299381

Codice articolo

TAPH16.240B

Disegni da catalogo

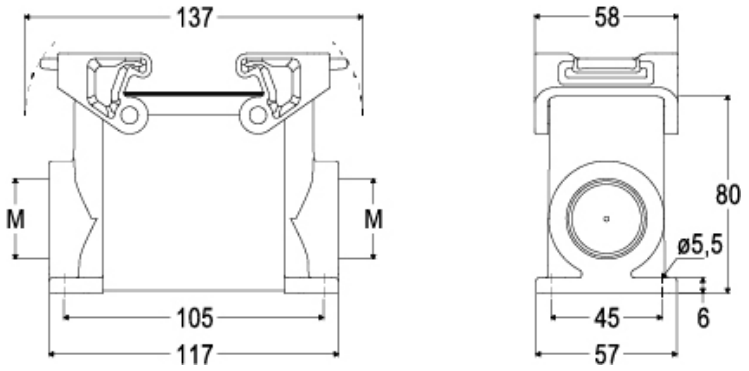

Note

Le misure indicate non sono impegnative e possono essere variate senza alcun preavviso.