Codice articolo

SQE 1675

Presa con interruttore di blocco, serie SQE, 3 poli + N + PE, 7 h (nero), 16 A, 277/480 ÷ 288/500 V, senza portafusibili

Descrizione prodotto	
Tipo prodotto	Presa con interruttore di blocco
Serie	SQE
N. poli	3 poli + neutro + ⏚
Riferimento orario	7
Specifica	Senza portafusibili
Dati tecnici	
Corrente	16 A
Tensione	277/480 ÷ 288/500 V
Grado di protezione IP	IP44
Ulteriori dettagli tecnici	
Peso	540,00 g
Temperature di esercizio (min, max)	-25°C ... +40°C
Grado di protezione IK (urti)	IK08

Proprietà dei materiali	
Colore	Grigio RAL 7035, nero RAL 9005
Approvazioni / Normative	
Normativa di riferimento	EN 60309-1, -2 e -4
Informazioni commerciali	
Codice EAN13	8015747086011
Caratteristiche imballaggio	
Peso sottoimballo	0,54 kg
Descrizione sottoimballo	Scatola cartone
Quantità sottoimballo	1 pz
Codice EAN13 sottoimballo	8015747109307

Codice articolo

SQE 1675

Disegni da catalogo

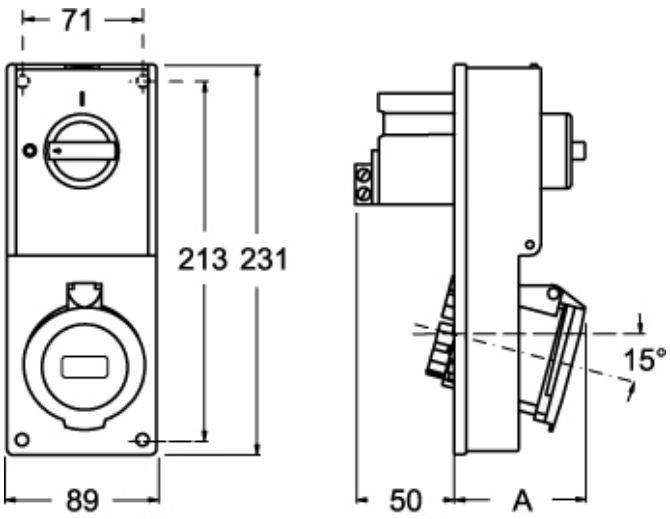

SQE		A
16A	2P+⏚	64
	3P+⏚	65
	3P+N+⏚	67

Disegni da catalogo

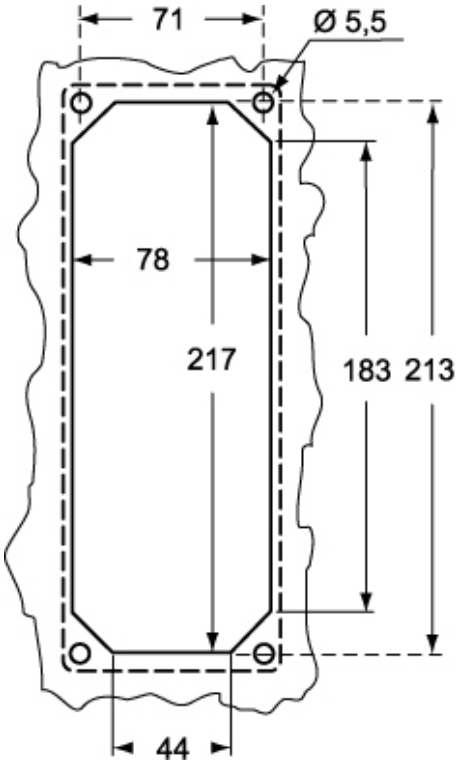

Note

Le misure indicate non sono impegnative e possono essere variate senza alcun preavviso.