Codice articolo

SQC 923 ME

Cornice, serie SQC, per cassetta SQC 923 CS

Descrizione prodotto	
Tipo prodotto	Cornice
Serie	SQC
Specifica	Per cassetta SQC 923 CS
Ulteriori dettagli tecnici	
Peso	45,00 g

Proprietà dei materiali	
Colore	Grigio RAL 7035
Informazioni commerciali	
Codice EAN13	8015747085281
Caratteristiche imballaggio	
Peso sottoimballo	0,23 kg
Descrizione sottoimballo	Sacchetto
Quantità sottoimballo	5 pz
Codice EAN13 sottoimballo	8015747085298

Codice articolo

SQC 923 ME

Disegni da catalogo

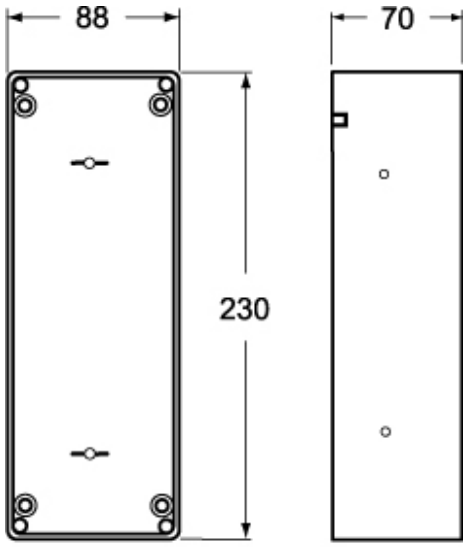

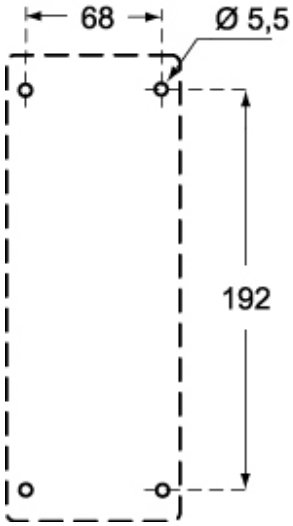

Note

Le misure indicate non sono impegnative e possono essere variate senza alcun preavviso.