Codice articolo

SIM2D 0.2C

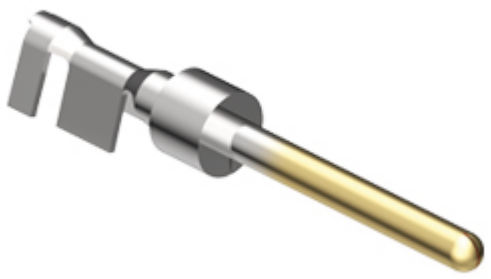

Contatto a crimpare maschio, serie SI, 5 A, stampato dorato, sezione conduttore 0,08 - 0,21 mm², AWG 28 - 24, imballo in bobina, per 250 cicli di accoppiamento

Descrizione prodotto	
Tipo prodotto	Contatto a crimpare
Serie	SI
Genere	Maschio
Specifica	Imballo in bobina Per 250 cicli di accoppiamento
Dati tecnici	
Corrente	5 A
Sezione conduttore	0,08 mm² - 0,21 mm²
Sezione AWG	28 - 24
Tipo contatto	Stampati dorati
Ulteriori dettagli tecnici	
Resistenza di contatto	≤ 10 mΩ
Peso	0,21 g
Lunghezza di spelatura conduttori	3 mm

Proprietà dei materiali	
Conformità RoHs	Conforme
China RoHs - EFUP	E
Sostanze REACH SVHC	No
Approvazioni / Normative	
Certificazioni	EAC
UL	ECBT2
cUL	ECBT8
Informazioni commerciali	
Codice EAN13	8015747272377
Classificazione ecl@ss	27440204
Classificazione ETIM	EC000796
Caratteristiche imballaggio	
Peso imballo	0,12 kg
Descrizione imballo	Sacchetto
Quantità imballo	500 pz
Codice EAN13 imballo	8015747273961

Codice articolo

SIM2D 0.2C

Disegni da catalogo

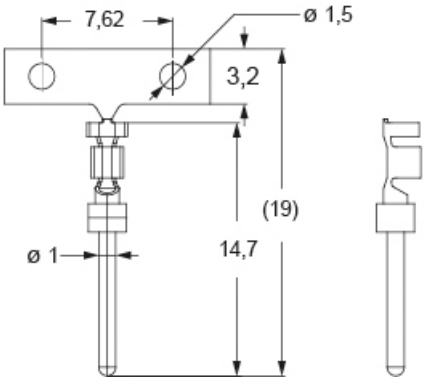

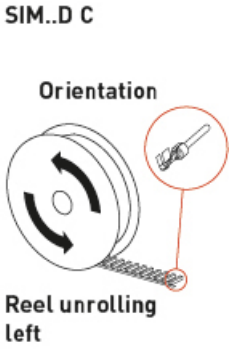

Note

Le misure indicate non sono impegnative e possono essere variate senza alcun preavviso.

California Proposition 65 Information

WARNING

This product can expose you to nickel compounds, known to the State of California to cause cancer and/or reproductive toxicity. For more information go to www.P65Warnings.ca.gov.