Codice articolo

RX 08 I6GM

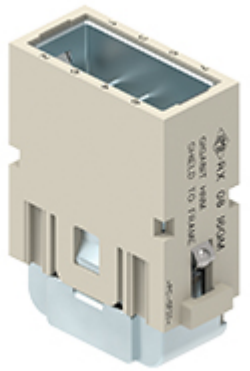

Frutto spina modulare, serie Mixo Gigabit, connessione a crimpare, 8 poli, 1 modulo, 5 A 50 V 0,8 kV 3, schermato, con connessione di terra aggiuntiva, versione HNM

Descrizione prodotto	
Tipo prodotto	Frutto modulare
Serie	Mixo Gigabit
Tipo connessione	Connessione a crimpare con schermo
Genere	Maschio
N. poli	8 poli
Grandezza	1 modulo
Specifica	Versione HNM - High Number of Matings Schermato, con connessione di terra aggiuntiva
Dati tecnici	
Corrente	5 A
Tensione	50 V
Tensione nominale di tenuta ad impulso	0,8 kV
Grado inquinamento	3
Tensione nominale secondo UL/CSA	50 V
Grado di protezione IP	IP20 senza custodia, IP65/IP66/IP68/IP69 in custodia
Ulteriori dettagli tecnici	
Caratteristiche secondo EN 61984	5A 50V 0,8kV 3
Cicli d'accoppiamento	≥ 10000
Resistenza d'isolamento	≥ 10 GΩ
Resistenza di contatto	≤ 4 mΩ
Peso	385,00 g
Temperature di esercizio (min, max)	-40°C ... +85°C
Grado autoestinguenza UL 94	V-0

Proprietà dei materiali	
Materiale principale	Policarbonato (PC)
Altri materiali	Schermo: lega di zinco
Colore	Grigio RAL 7032
Conformità RoHs	Conforme
China RoHs - EFUP	E
Sostanze REACH SVHC	No
Approvazioni / Normative	
Certificazioni	DNV
Informazioni commerciali	
Codice EAN13	8015747282857
Classificazione ecl@ss	27440205
Classificazione ETIM	EC000438
Caratteristiche imballaggio	
Peso imballo	4,61 kg
Volume imballo	1,24 dm³
Descrizione imballo	Scatola cartone
Quantità imballo	10 pz
Codice EAN13 imballo	8015747283021
Lunghezza sottoimballo	116,00 mm
Altezza sottoimballo	113,00 mm
Profondità sottoimballo	142,00 mm
Peso sottoimballo	0,46 kg
Volume sottoimballo	1,86 dm³
Descrizione sottoimballo	Sacchetto
Quantità sottoimballo	1 pz
Codice EAN13 sottoimballo	8015747283038

Codice articolo

RX 08 I6GM

Disegni da catalogo

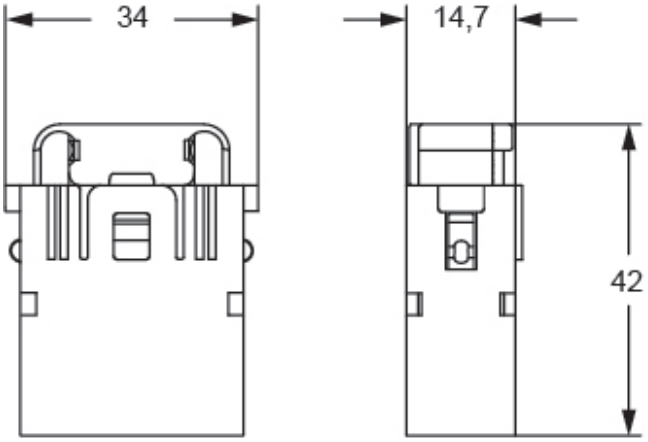

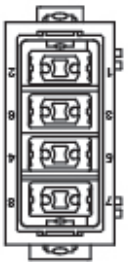

Note

Frutti modulari Standard:
-una volta combinati con contatti standard e telai standard (CX ... TF/M) devono essere a loro volta montati in custodie tradizionali o sui supporti per pannelli COB (entrambi fino a 500 accoppiamenti).

Le misure indicate non sono impegnative e possono essere variate senza alcun preavviso.