Codice articolo

MZOS 15 L25

Custodia mobile, serie EMC, con 2 piolini, ingresso cavo orizzontale M25, grandezza "49.16"

Descrizione prodotto	
Tipo prodotto	Custodia mobile
Serie	EMC
Tipo chiusura	Con 2 piolini
Grandezza	Grandezza 49.16
Ingresso cavo	Ingresso cavo orizzontale M25
Dati tecnici	
Grado di protezione IP	IP65 / IP66 / IP69
Ulteriori dettagli tecnici	
Peso	88,00 g
Temperature di esercizio (min, max)	-40°C...+125°C

Proprietà dei materiali	
Conformità RoHs	Conforme
China RoHs - EFUP	E
Sostanze REACH SVHC	No
Approvazioni / Normative	
Certificazioni	DNV, BV
UL	ECBT2
cUL	ECBT8
Informazioni commerciali	
Codice EAN13	8015747154178
Classificazione ecl@ss	27440202
Classificazione ETIM	EC000437
Caratteristiche imballaggio	
Lunghezza sottoimballo	120,00 mm
Altezza sottoimballo	105,00 mm
Profondità sottoimballo	160,00 mm
Peso sottoimballo	0,88 kg
Volume sottoimballo	2,02 dm³
Descrizione sottoimballo	Scatola cartone
Quantità sottoimballo	10 pz
Codice EAN13 sottoimballo	8015747176392

Codice articolo

MZOS 15 L25

Disegni da catalogo

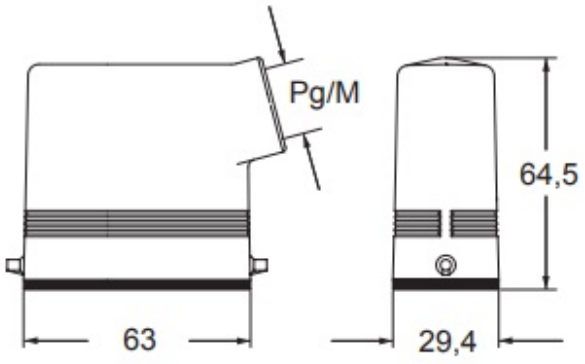

Note

Le misure indicate non sono impegnative e possono essere variate senza alcun preavviso.