Codice articolo

MZOE 25 L25

Custodia mobile, serie E-Xtreme® CZ7, con 2 piolini, ingresso cavo orizzontale M25, grandezza "66.16"

Descrizione prodotto	
Tipo prodotto	Custodia mobile
Serie	E-Xtreme® CZ7
Tipo chiusura	Con 2 piolini
Grandezza	Grandezza "66.16"
Ingresso cavo	Ingresso cavo orizzontale M25
Dati tecnici	
Grado di protezione IP	IP66 / IP67 / IP69
Ulteriori dettagli tecnici	
Peso	104,50 g
Temperature di esercizio (min, max)	-40°C...+125°C

Proprietà dei materiali	
Altri materiali	Guarnizione: FKM
Colore	Grigio RAL 7016
Conformità RoHs	Conforme
China RoHs - EFUP	E
Sostanze REACH SVHC	No
Approvazioni / Normative	
UL	ECBT2
cUL	ECBT8
Informazioni commerciali	
Codice EAN13	8015747255189
Classificazione ecl@ss	27440202
Classificazione ETIM	EC000437
Caratteristiche imballaggio	
Lunghezza imballo	175,00 mm
Altezza imballo	135,00 mm
Profondità imballo	130,00 mm
Peso imballo	1,16 kg
Volume imballo	3,07 dm³
Descrizione imballo	Scatola cartone
Quantità imballo	10 pz
Codice EAN13 imballo	8015747272919
Peso sottoimballo	0,58 kg
Descrizione sottoimballo	Termoretraibile
Quantità sottoimballo	5 pz
Codice EAN13 sottoimballo	8015747272926

Codice articolo

MZOE 25 L25

Disegni da catalogo

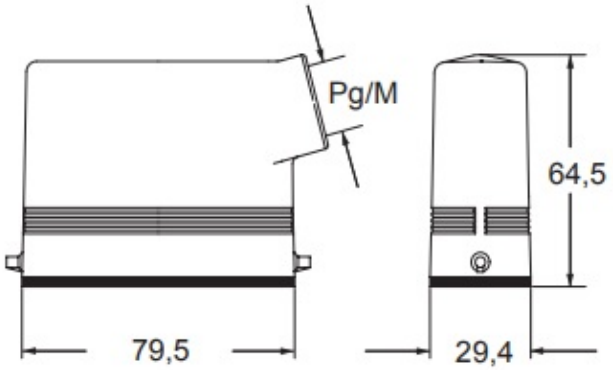

Note

Le misure indicate non sono impegnative e possono essere variate senza alcun preavviso.