Codice articolo

MZAP 25LSP25

Custodia da parete, serie IL-BRID, con 1 leva, ingresso cavo M25, grandezza "66.16", alta, con sportello autorichiudente SIMPLEX

Descrizione prodotto	
Tipo prodotto	Custodia da parete
Serie	IL-BRID
Tipo chiusura	Con 1 leva
Grandezza	Grandezza "66.16"
Ingresso cavo	Con ingresso cavo M25
Specifica	Alta, con sportello autorichiudente SIMPLEX
Dati tecnici	
Grado di protezione IP	IP65
Ulteriori dettagli tecnici	
Peso	207,00 g
Temperature di esercizio (min, max)	-40°C...+125°C

Proprietà dei materiali	
Altri materiali	Leva: Poliammide (PA) e anima in acciacio inox
Colore	Grigio RAL 7040
Conformità RoHs	Conforme
China RoHs - EFUP	E
Sostanze REACH SVHC	No
Approvazioni / Normative	
UL	ECBT2
cUL	ECBT8
Informazioni commerciali	
Codice EAN13	8015747229470
Classificazione ecl@ss	27440202
Classificazione ETIM	EC000437
Caratteristiche imballaggio	
Peso imballo	2,27 kg
Volume imballo	6,60 dm³
Descrizione imballo	Scatola cartone
Quantità imballo	10 pz
Codice EAN13 imballo	8015747229647
Peso sottoimballo	1,14 kg
Descrizione sottoimballo	Termoretraibile
Quantità sottoimballo	5 pz
Codice EAN13 sottoimballo	8015747229654

Codice articolo

MZAP 25LSP25

Disegni da catalogo

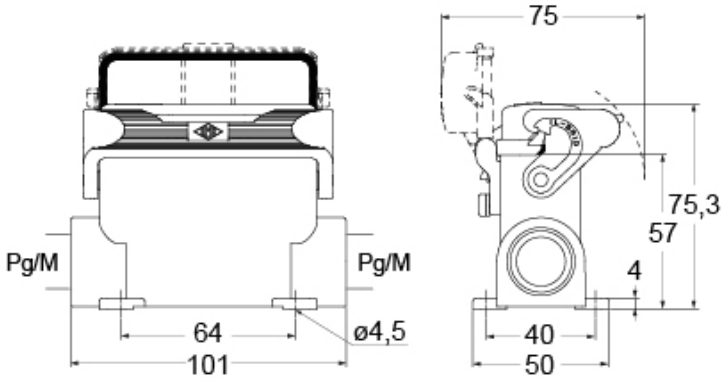

Note

Le misure indicate non sono impegnative e possono essere variate senza alcun preavviso.